REPUBLIKA E SHQIPERISE
AGJENCIA E PROKURIMIT PUBLIK

AUTORITETI KONTRAKTOR

SPITALI RAJONAL DURRËS

Open Procurement Albania

DOKUMENTAT STANDARDE TË PROCEDURËS KËRKESË PËR PROPOZIM PUNË

Public Health Sector

OBJEKTI: **PUNIME PER PERSHTATJEN E AMBIENTEVE PER VENDOSJEN E APARATURAVE IMAZHERIKE ,GRAFI, MAMOGRAFI, PER SPITALIN RAJONAL DURRES**

FONDI LIMIT: **1’286’666.61 (nje milion e dyqind e tetedhjete e gjashte mije e gjashteqind e gjashtedhjet e gjashte presje gjashtedhjete e nje) lekë pa TVSH**

NR.REFERENCE : REF-65914-04-27-2018

I. NJOFTIMI I KONTRATËS

Seksioni 1 Autoriteti Kontraktor

1.1 Emri dhe adresa e autoritetit kontraktor

Emri	Spitali Rajonal Durres
Adresa	Lagja nr.8, Rr.A.Goga, Durres
Tel/Fax	+355 52-23358
E-mail	SpitaliDurrës@shendetesia.gov.al
Faqja e Internetit	www.srd.gov.al
Kontakti i personit pergjegjes:	sek.prokurime@srd.gov.al +35552234570

1.2 Lloji i autoritetit kontraktor:

Institucion qëndror — Institucion i pavarur

Njësi e Qeverisjes Vendore — Tjetër **X**

1.3 Kontratë në kuadrin e një Marrëveshjeje të veçantë ndërmjet Shqipërisë dhe një Shteti tjetër

Po — Jo **X**

Open Procurement Albania
Public Health Sector

Seksioni 2 Objekti i kontratës

2.1 Numri i referencës së procedurës/lotit_____

2.2 Lloji i "Kontratave për punë publike"

Realizimi i punëve **X** — Projektimi dhe realizimi i punëve

2.3 Kontratë në bazë të Marrëveshjes Kuadër

Po — Jo **X**

2.4 Lloji i Marrëveshjes Kuadër

Me 1 Operator Ekonomik

Me disa operatorë ekonomikë

Të gjitha kushtet janë të përcaktuara Po Jo

2.5 Numri i operatorëve ekonomikë me të cilët do të përfundojë Marrëveshja Kuadër:_____ (*Këtu duhet të përcaktohet numri maksimal i operatorëve ekonomikë me të cilët do të lidhet Marrëveshja Kuadër*).

2.6	Kushtet që do zbatohen në rastin e rihapjes së konkurimit dhe/ose përdorimi i mundshëm i blerjes elektronike.	

2.7 Autoriteti kontraktor/Autoritetet kontraktore të cilat do të lidhin marrëveshjen kuadër:
_____
_____

2.8 Përshkrim i shkurtër i kontratës/ marrëveshjes kuadër

1. Fondi limit : **1'286'666.61 (nje milion e dyqind e tetedhjete e gjashte mije e gjashteqind e gjashtedhjet e gjashte presje gjashtedhjete e nje) lekë pa TVSH**
2. Burimi i Financimit : ***TE ARDHURA DYTESORE***
3. Objekti i kontratës/ marrëveshjes kuadër**: *"PUNIME PËR PËRSHTATJEN E AMBIENTEVE PËR VENDOSJEN E APARATURAVE IMAZHERIKE (GRAFI, MAMOGRAFI)" PER SPITALIN RAJONAL DURRES***

2. 9 Kohëzgjatja e kontratës ose afati kohor për ekzekutimin:

Kohëzgjatja në **muaj ose ditë 30 ditë** ose

duke filluar nga // me përfundim në //

2.9.1 Kohëzgjatja e Marrëveshjes Kuadër

Kohëzgjatja në muaj: *ose* **ditë: (nga nënshkrimi i Marrëveshjes Kuadër** *(jo më shumë se (4) vjet*)

Ose	
duke filluar nga	// **(dd/mm/vvvv)**
Përfunduar më	// **(dd/mm/vvvv)**

2.10 Vendndodhja e objektit të kontratës/ marrëveshjes kuadër**:**

- SPITALI RAJONAL DURRES
- POLIKLINIKA QENDRORE

2.11 Ndarja në LOTE:

Po Jo **X**

Nëse po,

2.12 Përshkrim i shkurtër i loteve

(Objekti dhe fondi limit i loteve)

1_____

2._____3

._____

Një Ofertues mund të aplikojë për [një lot], [disa lote], [të gjitha lotet]. Për çdo lot paraqitet një ofertë e veçantë

2.13 Opsionet:

Numri i rinovimeve të mundshme *(nëse ka):*

Ose: nga në

2.14 Do të pranohen variantet:

Po Jo **X**

2.14.1 Do të pranohet nenkontraktimi:

Po Jo **X**

Nese do te lejohet nenkontraktimi, te specifikohet perqindja e lejuar per nenkontraktim: ____

Autoriteti kontraktor do t'i beje pagesa te drejperdrejte nenkontraktorit:

Po Jo

Shenime te tjera

Open Procurement Albania
Public Health Sector

_____
_____
_____

Seksioni 3 Informacioni ligjor, ekonomik, financiar dhe teknik

3.1 Kriteret e Pranimit sipas Shtojcës 11.

Seksioni 4 Procedura

4.1 Lloji i procedurës: Kërkesë për Propozim.

Procedurë prokurimi e rishpallur:

Po Jo **X**

Nëse është procedurë e rishpallur të plotësohen të dhënat identifikuese të procedurës së anuluar:

a) Numri i referencës në sistemin e prokurimit elektronik të procedurës së prokurimit të anulluar _____

b) Objekti i prokurimit të procedurës së prokurimit të anulluar _____

c) Fondi limit i procedurës së prokurimi të anulluar _____

Open Procurement Albania
Public Health Sector

4.2 Kriteret e përzgjedhjes së fituesit:

A) çmimi më i ulët **X**

Ose

B) oferta ekonomikisht më e favorshme

lidhur me rëndësinë: Çmimi **pikë**

etj. **pikë**

Autoriteti Kontraktor duhet te specifikojë pikët për cdo kriter vlerësimi të vendosur.

4.3 Afati kohor për dorëzimin e ofertave ose kërkesave për pjesëmarrje:

Data: **14/05/2018** *(dd/mm/vvvv)* **Ora: 11:00**

Vendi: **www.app.gov.al**

Kur oferta kërkohet të paraqitet me mjete elektronike operatorët ekonomike duhet të dorëzojnë ofertën në mënyrë elektronike në faqen zyrtare të APP-së, www.app.gov.al

4.4 Afati kohor për hapjen e ofertave ose kërkesave për pjesëmarrje:

Data: **14/05/2018** *(dd/mm/vvvv)* **Ora: 11:00**

Vendi: **www.app.gov.al**

Informacioni mbi ofertat e paraqitura me mjete elektronike duhet t'i komunikohet të gjithë atyre Operatorëve Ekonomikë që kanë dorëzuar oferta, në bazë të kërkesës së tyre.

4.5 Periudha e vlefshmërisë së ofertave: 150 *(e shprehur në ditë)*

4.6 Gjuha(-ët) për hartimin e ofertave ose kërkesave për pjesëmarrje:

Shqip **X** Anglisht

Tjetër _____

Seksioni 5 Informacione plotësuese

5.1 Dokumenta me pagesë *(i zbatueshëm vetëm për procedurat që nuk zhvillohen me mjete elektronike):*

Po Jo **X**

Nëse Po

Monedha _____ Çmimi _____

Ky çmim mbulon kostot aktuale të kopjimit dhe shpërndarjes së DT tek Operatorët Ekonomikë. Operatorët Ekonomikë të interesuar kanë të drejtë të kontrollojnë DT para blerjes së tyre.

5.2 Informacione shtesë (vendi, zyra, mënyrat për tërheqjen e dokumentave të tenderit)

_____

_____

Data e shpërndarjes së këtij njoftimi **27/04/2018**

Njoftimi i kontratës për t'u plotësuar nga Autoriteti Kontraktor, i cili do të publikohet në

Buletinin e Njoftimeve Publike

1. Emri dhe adresa e autoritetit kontraktor

Emri	Spitali Rajonal Durres
Adresa	Lagja nr.8, Rr.A.Goga, Durres
Tel/Fax	+355 52-23358
E-mail	SpitaliDurrës@shendetesia.gov.al
Faqja e Internetit	www.srd.gov.al
Kontakti i personit pergjegjes:	sek.prokurime@srd.gov.al +35552234570

2. Lloji i procedurës se prokurimit: ***Kërkesë për Propozim - PUNË***

3. Objekti i kontratës/marrëveshjes kuadër: ***"PUNIME PËR PËRSHTATJEN E AMBIENTEVE PËR VENDOSJEN E APARATURAVE IMAZHERIKE (GRAFI, MAMOGRAFI)" PER SPITALIN RAJONAL DURRES***

4. Numri i referencës së procedurës/lotit : REF-65914-04-27-2018

5. Fondi limit 1'286'666.61 (nje milion e dyqind e tetedhjete e gjashte mije e gjashteqind e gjashtedhjet e gjashte presje gjashtedhjete e nje) lekë pa TVSH

6.Kohëzgjatja e kontratës ose afati kohor për ekzekutimin: 30 DITË dite nga data e nenshkrimit te proces-verbalit te fillimit te punimeve

7- Afati kohor për dorëzimin e ofertave ose kërkesave për pjesëmarrje:

Data: **14/05/2018** *(dd/mm/vvvv)* **Ora: 11:00**

Vendi: **www.app.gov.al**

8- Afati kohor për hapjen e ofertave ose kërkesave për pjesëmarrje:

Data: **14/05/2018** *(dd/mm/vvvv)* **Ora: 11:00**

Vendi: **www.app.gov.al**

Open Procurement Albania
Public Health Sector

II. UDHËZIME PËR OPERATORËT EKONOMIKË

Seksioni 1 Hartimi i ofertës

1.1 Operatorët Ekonomikë janë të detyruar të përgatisin oferta, në përputhje me kërkesat e përcaktuara në këto DT. Ofertat që nuk përgatiten në përputhje me këto DT do të refuzohen si të papranueshme.

1.2 Operatori Ekonomik perballon kostot që lidhen me përgatitjen dhe dorëzimin e ofertës së tij. Autoriteti Kontraktor nuk është përgjegjës për këto kosto.

1.3 *(opsion)* Do të organizohet një vizitë në kantier në _____ (dd/mm/vv) në mënyrë të tillë që Operatorët Ekonomikë të mund të familiarizohen me kushtet lokale. Operatori i interesuar Ekonomik duhet të konfirmoje paraprakisht me shkrim synimin e tij për të marrë pjesë në këtë vizitë. Gjatë vizitës do t'u jepen informacione shtesë e shpjegime dhe të cilat do tu shpërndahen të gjithë Operatorëve Ekonomik. Të gjitha kostot e Operatorëve Ekonomikë që lidhen me vizitën në kantier duhet të mbulohen nga vetë ata. Pa paragjykuar sa më sipër, dhe me kostot e risqet e veta, një operator ekonomik mund t'a vizitojë në çdo kohë vendndodhjen e kantierit, nëse një gjë e tillë është e mundur.

Për të organizuar një vizitë në kantier, ju lutem kontaktoni: (përcaktoni personin e kontaktit)

1.4 Për procedurat e prokurimit që zhvillohen në rrugë shkresore, origjinali i ofertës duhet të shtypet ose të shkruhet me bojë qe nuk fshihet. Të gjitha fletët e ofertes duhet të lidhen së bashku dhe të numerizohen. Të gjitha fletët e ofertës, përveç literaturës së pandryshueshme e të printuar duhet të pajisen me iniciale ose të nënshkruhen nga Personi(-at) e autorizuar. Çdo ndryshim në kërkesë/ofertë duhet të jetë i lexueshëm dhe i firmosur nga Personat e Autorizuar.

1.5 Në rast të kërkesave/ofertave të paraqitura nga një bashkim operatorësh ekonomikë, oferta duhet të shoqërohet me Prokurën/autorizimin me Shkrim për Personat e Autorizuar që do të përfaqësojnë bashkimin gjatë procedurës së prokurimit.

1.6 **Oferta duhet të përfshijë dokumentat e mëposhtëm:**

a) Formulari i Ofertës Ekonomike, plotësuar sipas Shtojcës 1.

b) Dokumentat që lidhen me objektin e prokurimit (*skica, projekte, etj*)
_____ ,
_____ ,
_____ .

c) Dokumentat dhe vërtetimet e kërkuara në Shtojcën 11.

ç) (opsion) ofertën alternative teknike (nëse parashikohet).

Një Operator Ekonomik duhet të paraqesë vetëm një ofertë.

1.7 Fshehtësia e procesit sipas nenit 25 të LPP-së.

1.8 Për procedurat e prokurimit që zhvillohen në rrugë shkresore, Operatorët Ekonomikë duhet të dorëzojnë vetëm ofertën te futur në një zarf jotransparent, të mbyllur, të vulosur dhe firmosur me emrin dhe adresën e Ofertuesit dhe të shënuar: "Ofertë për ekzekutimin e _____ punëve; Nr Njoftimit_____
"MOS E HAPNI, ME PËRJASHTIM TË RASTEVE KUR ËSHTË I PRANISHËN KOMISIONI I VLERËSIMIT TË OFERTËS, DHE JO PARA _____ (dd/mm/vv), _____orë".

Kur oferta kërkohet të paraqitet me mjete elektronike, operatorët ekonomike duhet të dorëzojnë ofertën në mënyrë elektronike në faqen zyrtare të APP-së, www.app.gov.al.

1.9 Për procedurat e prokurimit që zhvillohen në rrugë shkresore, ofertuesit mund të modifikojnë ose të tërheqin ofertat e tyre, me kusht që ky modifikim ose tërheqje të kryhet para afatit kohor përfundimtar për paraqitjen e ofertave. Si modifikimet, ashtu edhe tërheqjet duhet t'i komunikohen Autoritetit Kontraktor me shkrim para datës së fundit për dorëzimin e ofertave. Zarfi që përmban deklaratën e Ofertuesit duhet të shënohet përkatësisht: **"MODIFIKIM OFERTE"** ose **"TËRHEQJE OFERTE".**

Kur oferta kërkohet të paraqitet me mjete elektronike, ofertuesi mund te modifikojë në cdo kohë ofertën deri para afatit kohor përfundimtar për dorëzimin e ofertave pa patur nevojë për ndonjë komunikim me autoritetin kontraktor, pasi veprimet kryhen në llogarinë e tij, në faqen zyrtare te APP-së, www.app.gov.al.

Public Health Sector

Seksioni 2 Përllogaritja e ofertës ekonomike

2.1 Operatori Ekonomik duhet të plotësojë Formularin e Ofertës bashkangjitur me këto DT, duke përcaktuar punët që do të realizohen, sasitë dhe çmimin e tyre per "kontratat me celsa ne dore" dhe cmimet fikse për kontratat e punimeve me matje.

2.2 Të gjitha çmimet duhet të kuotohen në Monedhën Shqiptare (Lek), duke përfshirë edhe tatimet që zbatohen por pa përfshirë TVSH-ne. Nëse çmimet kuotohen në një monedhë të huaj, atëherë ato duhet të kthehen në Lekë Shqiptare sipas kursit zyrtar të këmbimit të Bankës së Shqipërisë, në datën në të cilën është dërguar për publikim njoftimi i kontratës dhe duhet të ruhen në atë kurs deri në skadimin e periudhës së vlefshmërisë së ofertës. 2.3 Ofertuesi duhet të shënojë në preventiv çmimet për cdo zë punimi dhe çmimin total të ofertës të të gjitha punëve, pa TVSH. Vlera e TVSH-së, kur aplikohet, i shtohet cmimit të dhënë dhe përbën vlerën totale të ofertës.

2.4 Përvec kur Dokumentat e Tenderit e parashikojnë ndryshe, çmimet e dhëna nga Ofertuesi duhet të jenë të fiksuar përgjatë ekzekutimit të kontratës dhe nuk duhet t'i nënshtrohen asnjë ndryshimi në asnjë aspekt. Oferta e paraqitur me çmim të ndryshueshëm dhe që nuk është në përputhje me këtë paragraf, do të refuzohet nga Autoriteti Kontraktor si e

papranueshme.

2.5 Në rastin e një marrëveshje kuadër ku të gjitha kushtet nuk janë përcaktuar çmimet për kontratat e bazuara në marrëveshjen kuadër nuk janë të fiksuara ato janë objekt i ndryshimit pas një Mini-konkursi në mes të palëve në marreveshjen kuadër.

2.6 Periudha e Vlefshmërisë së Ofertës

Periudha e vlefshmërisë së ofertës fillon që nga momenti i hapjes së ofertave. Në çdo rast, të paktën 5 ditë nga përpara përfundimit të afatit kohor për vlefshëmrinë e ofertave, autoriteti kontraktor mund t'i kërkojë Ofertuesit me shkrim të zgjasë periudhën e vlefshmërisë, deri në një datë të caktuar. Ofertuesi mund t'a refuzojë këtë kërkesë me shkrim pa humbur të drejtën për rimbursim të sigurimit të ofertës, kur ka një tillë. Ofertuesi që bie dakord të zgjasë periudhën e vlefshmërisë së ofertës njofton Autoritetin Kontraktor me shkrim, dhe paraqet një sigurim oferte të zgjatur, nëse ka pasur një të tillë. Oferta nuk mund të modifikohet. Nëse Ofertuesi nuk i përgjigjet kërkesës së bërë nga Autoriteti Kontraktor lidhur me zgjatjen e periudhës së vlefshmërisë së ofertës, ose nuk e pranon kërkesën në fjalë, ose nuk paraqet një sigurim të zgjatur të ofertës, kur kërkohet, atëherë Autoriteti Kontraktor do të refuzojë ofertën.

2.7 Veprimet e jashtëligjshme sipas Nenit 26 të LPP-së.

Seksioni 3. <u>Vlerësimi i Ofertave</u>

Kriteret e përzgjedhjes

3.1 **(Opsioni 1)** Çmimi më i ulët i ofertës së kualifikuar
Kontrata do t'i akordohet atij Ofertuesi që ka ofruar çmimin më ulët të ofertës.

(Opsioni 2)
Oferta ekonomikisht më e favorshme.

Për kriteret vlerësuese duhet përcaktuar qartë pesha specifike e secilit kriter dmth sa pikë do të ketë çdo kriter dhe si do të llogariten pikët për ofertuesit e njëpasnjëshëm.

Të gjitha kriteret vendosura për vlerësimin e ofertave duhet të jenë sa më objektive dhe të shprehen në shifra. Në cdo rast kur kriteret janë më shumë se një, pesha e kriterit të cmimit nuk do të jetë më pak se 50 pikë. Pikët maksimale që do të marrë një ofertë do të jenë 100.

Formula me të cilën do të llogariten pikët e ofertuesve në këtë rast është:
Po= Pk1+Pk2+Pk3+.....

Ku:
Po - janë pikët totale të ofertes së vlerësuar
Pk1/Pk2/Pk3/... - janë pikët për cdo kriter të vlerësuar

Pikët për çdo kriter përllogariten sipas formulës:

Pk1= Vmink1 x Pmaxk1/Ok1
Pk1 _____ Pikët e kriterit që vlerësohet
Vmin k1 Vlera e më e ulët e kriterit që vlerësohet
Pmaxk1 Pikët maksimale që i jepen kriterit që vlerësohet
Ok1 Treguesi i ofertës për kriterin që vlerësohet

Sqarim: Si kriter vlerësimi duhet të përzgjidhet vetëm njërin prej opsioneve. Plotësimi i të dy opsioneve e bën procedurën të pavlefshme.

3.2 Korrigjimi i gabimeve dhe pjesët e hequra

3.2.1 Autoriteti Kontraktor korrigjon ato gabime në ofertë, që janë thjesht të një natyre aritmetike, nëse gabimi zbulohet gjatë shqyrtimit të ofertave. Autoriteti Kontraktor e njofton menjëherë Ofertuesin në fjalë me një njoftim me shkrim/elektronik mbi çdo korrigjim të tillë dhe mund të vazhdojë me ndryshimin e gabimit, me kusht që Ofertuesi t'a ketë miratuar këtë komunikim që i është bërë. Nëse Ofertuesi refuzon të pranojë korrigjimin e propozuar, atëherë oferta do të refuzohet, pa konfiskim të sigurimit të ofertës, nëse ekziston një e tillë.

3.2.2 Gabimet në llogaritjen e çmimit do të korrigjohen nga Autoriteti Kontraktor, sipas shëmbujve të mëposhtme:

- në rast se ka mospërputhje ndërmjet shumave të shprehura në shifra dhe atyre në fjalë, atëherë do të mbizotërojnë shumat e shprehura në fjalë, me përjashtim të rasteve kur shuma në fjalë lidhet me një gabim aritmetik;

- nëse ka mospërputhje ndërmjet çmimit njësi dhe vlerës së përgjithshme që merret nga shumëzimi i çmimit njësi dhe sasisë, atëherë do të mbizotërojë çmimi njësi, dhe rrjedhimisht duhet të korrigjohet shuma në total, nëse ka një gabim në një shumë total, që korrespondon me mbledhjen ose zbritjen e nëntotaleve, atëherë do të mbizotërojë nëntotali dhe totali duhet të korrigjohet. Shumat e korrigjuara në këtë mënyrë janë të detyrueshme për ofertuesin. Nëse ofertuesi nuk i pranon ato, atëherë oferta e tij do të refuzohet *Ofertat me gabime aritmetike refuzohen, kur shumat absolute të të gjitha korrigjimeve janë më shumë se ± 2% e vlerës së ofertës ekonomike të ofruar*.

3.4 Ofertat anomalisht të ulëta

3.4.1 Nëse oferta e dorëzuar, rezulton anomalisht e ulët në lidhje me punët e ofruara, atëherë Autoriteti Kontraktor i kërkon Ofertuesit në fjalë të justifikojë çmimin e ofruar. Nëse Ofertuesi nuk arrin të japë një justifikim që të bindë Autoritetin Kontraktor, atëherë ky i fundit ka të drejtë të refuzojë ofertën.

3.4.2 Oferta do të cilësohet anomalisht e ulët sipas përcaktimit të bërë në nenin 66 të Kreut VII të RrPP.

Në rastin kur janë të vlefshme dy ose më pak oferta, në përputhje me nenin 56, të LPP-së, oferta vlerësohet anomalisht e ulët kur ajo është ulur më shumë se 25 përqind e fondit limit të përllogaritur.

Në rastin kur janë të vlefshme tre ose më shumë oferta, në përputhje me nenin 56 të LPP-së, oferta vlerësohet anomalisht e ulët nëse vlera e saj do të jetë më e vogël se 85 përqind e mesatares së ofertave të vlefshme.

Nëse një apo disa oferta vlerësohen si anomalisht të ulëta, komisioni i vlerësimit të ofertave duhet të kërkojë sqarime nga ofertuesit, përpara se të marrë vendim për kualifikimin ose jo të tyre, në përputhje me nenin 56 të LPP.

Në çdo rast ofertuesi ka detyrimin të argumentojë dhe dokumentojë me prova shkresore sqarimet mbi elementin/elementët e veçantë të ofertës, në përputhje me kërkesat e nenit 56 të LPP.

Formula që do të zbatohet për të cilësuar një ofertë anomalisht të ulët, në rastin kur ka tre ose më shumë oferta të vlefshme është si më poshtë:

O – Oferta
M_O – Mesatarja e Ofertave te vlefshme
n – Numri i Ofertave te vlefshme
Z_M – Zbritja e Mundshme

$$\mathbf{M_O = O_1 + O_2 + O_3 + \ldots O_n / n}$$

$$\mathbf{Z_M = 85\ \%\ Mo}$$

Vlera e Ofertës që vlerësohet <..ZM..... , <u>si rrjedhim Oferta është Anomalisht e Ulët</u>

Në rastin kur kriter vlerësimi është përzgjedhur oferta ekonomikisht më e favorshme, do të verifikohet nëse ofertat janë anomalisht të ulëta vetëm nëse oferta e klasifikuar me piket më të larta e ka ofertën ekonomike me vlerën më të ulët .

3.5. Ankimi administrativ në dispozicion të Operatorëve Ekonomikë sipas nenit 63 të LPP-së.

Seksioni 4. <u>Nënshkrimi i Kontratës</u>

4.1 Njoftimi i fituesit

Autoriteti Kontraktor njofton Ofertuesin fituesin, përmes dërgimit të njoftimit të fituesit, siç parashikohet në Shtojcën 15. Një kopje e këtij njoftimi publikohet në Buletinin e Njoftimeve Publike, siç kërkohet në Nenin 58 të LPP-së.

4.2 Sigurimi i kontratës

4.2.1 Autoriteti Kontraktor kërkon sigurim për ekzekutimin e kontratës. Shuma e sigurimit për ekzekutimin e kontratës do të jetë 10% e vlerës së kontratës. Formulari i Sigurimit të Kontratës, sipas Shtojcës 19 të DT, duhet të nënshkruhet dhe të dorëzohet para nënshkrimit të kontratës.

4.2.2 Sigurimi për ekzekutimin e kontratës mund të dorëzohet në një nga format e mëposhtme:

a) garanci bankare
b)garanci sigurimi.

Ky formular nuk përdoret nga autoritetet kontraktore ne rastin e prokurimit të kontratave sektoriale.

4.2.3 Njoftimi i kontratës së nënshkruar

Në pajtim me RrPP, pas nënshkrimit të kontratës, autoriteti kontraktor dërgon një njoftim në APP për publikim në Buletinin e Njoftimeve Publike.

Shënim: Autoritetet kontraktore nuk duhet të ndërhyjnë për të bërë asnjë lloj ndryshimi në dokumentat e tenderit nga pika 1 në pikën 4.

Open Procurement
Public Health Sector

III. SHTOJCAT

Shtojcat e mëposhtme janë pjesë përbërëse e DT:

Shtojca 1: Formulari i Ofertës Ekonomike
Shtojca 2: Formulari i Ftesës për Ofertë në rastin e Marrëveshjes Kuadër
Shtojca 3: Formulari i Informacionit Konfidencial
Shtojca 4: Deklaratë për përmbushjen e kritereve të përgjithshme
Shtojca 5: Deklaratë mbi permbushjen e Specifikimeve teknike nga operatori ekonomik
Shtojca 6: Planifikimi i kontratave në marrëveshjen kuadër
Shtojca 7: Deklarata për konfliktin e interesit
Shtojca 8: Formular i vlerësimit për realizimin e punimeve
Shtojca 9: Deklarata e disponueshmërisë së makinerive
Shtojca 10: Deklaratë mbi kontratat e lidhura apo në proces
Shtojca 11 : Formular për Vërtetimin e Kualifikimit/pjesëmarrjes
Shtojca 12: Projekt-zbatimi dhe specifikimet teknike
Shtojca 13: Preventivat e punimeve
Shtojca 14: Formulari për Njoftimin e Skualifikimit
Shtojca 15: Formulari i Njoftimit të Fituesit
Shtojca16: Formulari i Njoftimit të Fituesit për operatorët ekonomikë të suksesshëm në marrëveshjen kuadër
Shtojca 17: Kushtet e Përgjithshme të Kontratës
Shtojca 18: Kushtet e Vecanta të Kontratës
Shtojca 19: Formulari i Sigurimit të Kontratës
Shtojca 20: Formulari i Njoftimit të Anullimit
Shtojca 21: Formulari i Ankesës ne Autoritetin Kontraktor
Shtojca 22: Draft Marrëveshja Kuadër ku të gjitha kushtet janë të përcaktuara
Shtojca 23: Draft Marreveshja Kuadër ku Jo të gjitha kushtet janë të përcaktuara
Shtojca 24: Formulari i njoftimit të Kontratës së nënshkruar
Shtojca 25: Formulari i njoftimit të Kontratës së nënshkruar për publikim në Buletinin e Njoftimeve Publike

Open Procurement Albania
Public Health Sector

Shtojca 1

[*Shtojcë për t'u plotësuar nga operatori ekonomik]*

FORMULARI I OFERTËS EKONOMIKE

Emri i Ofertuesit_____

Për: *[Emri dhe adresa e autoritetit kontraktor]*

* * *

Procedura e prokurimit: *[lloji i procedurës]*

Përshkrim i shkurtër i kontratës: *[objekti]*

Publikimi *(nëse zbatohet):* Buletini i Njoftimeve Publike *[Data] [Numri]*

* * *

Duke iu referuar procedurës së lartpërmendur, Ne, të nënshkruarit, deklarojmë se:

1. Çmimi total i ofertës sonë është [*monedha dhe vlera e ofertës*]; pa TVSH;
2. Çmimi total i ofertës sonë është [*monedha dhe vlera e ofertës*]; me TVSH

Nr	**Nr. Analize**	**Përshkrimi i Punëve**	**Njësi**	**Sasia**	**Çmimi/ Njësi**	**Cmimi Total**
1.						
2.						
3.						
Shuma						
Fondi Rezervë						
Shuma						
TVSH						
SHUMA TOTAL						

Nënshkrimi i ofertuesit _____

Vula _____

Shënim: Çmimet duhet të shprehen në Monedhën ____(e kërkuar në dokumentat e tenderit)

Shtojca 2

[*Shtojcë për t'u plotësuar nga autoriteti kontraktor në Marrëveshjen Kuadër gjatë rihapjes së procesit të mini-konkursit]*

FTESA PËR OFERTË

(*shkruani emrin e Autoritetit Kontraktor*)
fton për të paraqitur oferta për kryerjen e Punëve të mëposhtme:
……
……
……
(*jepni një përshkrim të saktë të objektit të kontratë dhe sasive siç përkufizohet në Dokumentacionit të Tenderit (DT))*.

Vendi i kryerjes së punës
(jepni një përshkrim te shkurtër)

Afati i punimeve _____

Oferta duhet të paraqitet
……
[*Jep adresën e saktë*]

Përpara
……
[*Përcaktoni datën dhe orën*]

Kriteret e përcaktimit të ofertës fituese _____

Forma e komunikimit:

Me shkrim elektronike (email, fax, etj)

Open Procurement Albania
Public Health Sector

Shtojca 3

LISTA E INFORMACIONIT KONFIDENCIAL

[*Shtojcë për t'u plotesuar nga Operatori Ekonomik*]

(Shënoni më poshtë informacinin që dëshironi të mbahet konfidencial)

Lloji, natyra e informacionit që duhet të mbetet konfidencial	Numri i faqes dhe pikat e DT që dëshironi të mbeten konfidenciale	Arsyet pse ky informacion duhet të mbetet konfidencial	Afati kohor që ky informacion të mbetet konfidencial

KUJDES

Çdo e dhënë, që nuk është regjstruar si e dhënë konfidenciale, do të konsiderohet se titullari i këtyre të drejtave ka dhënë vetë pëlqimin për dhënien e informacionit përkatës dhe Autoriteti Kontraktor nuk mban asnjë përgjegjësi për publikimin e këtij informacioni.

Nuk përbën sekret tregtar informacioni, që duhet të bëhet publik në bazë të ligjit, që lidhet me shkeljen e ligjit, apo që duhet të publikohet në bazë të praktikave të mira tregtare e parimeve të etikës tregtare. Përhapja e këtij informacioni vlerësohet e ligjshme, nëse nëpërmjet këtij akti synohet të mbrohet interesi publik.

Përfaqësuesi i ofertuesit

Nënshkrimi

Vula

Shtojca 4

[*Për t'u plotësuar nga Operatori Ekonomik*]

DEKLARATË MBI PËRMBUSHJEN E KRITEREVE TË PËRGJITHSHME

Deklaratë e operatorit ekonomik pjesemarrës në procedurën e prokurimit që do të zhvillohet në datë_____ nga Autoriteti Kontraktor _____ me objekt _____me fond limit _____.

Unë i nënshkruari _____me cilesinë _____të operatorit ekonomik _____ deklaroj nën përgjegjësinë time të plotë se:

- Operatori ekonomik _____ është i regjistruar në Qendrën Kombëtare të Biznesit dhe ka në fushën e veprimtarisë objektin e prokurimit.

  Në rastin kur ofertuesi është një organizatë jofitimprurëse, duhet të deklarojë se është i regjistruar si person juridik, sipas Ligjit Nr.8788, datë 07.05.2001 "Për Organizatat jo Fitimprurëse".

- Operatori ekonomik _____ nuk është dënuar për shkelje penale, në përputhje me Nenin 45/1 të LPP,

- Operatori ekonomik _____ nuk është dënuar me vendim të gjykatës së formës së prerë, për vepra që lidhen me veprimtarinë profesionale,

- Operatori ekonomik _____ nuk është në proces falimentimi (statusi aktiv),

- Operatori ekonomik _____ ka paguar të gjitha detyrimet për pagimin e tatimeve e të kontributeve të sigurimeve shoqërore, sipas legjislacionit në fuqi

Në çdo rast, autoriteti kontraktor ka të drejtë të kryejë verifikimet e nevojshme mbi vërtetësinë e informacionit të deklaruar nga operatori ekonomik si më sipër.

Data e dorëzimit të deklaratës _____

Përfaqësuesi i ofertuesit

Nënshkrimi

Vula

Shtojca 5

[*Shtojcë për t'u plotësuar nga Operatori Ekonomik*]

DEKLARATE MBI PERMBUSHJEN E SPECIFIKIMEVE TEKNIKE

Deklaratë e operatorit ekonomik pjesëmarrës në procedurën e prokurimit që do të zhvillohet në datë _____ nga Autoriteti Kontraktor _____ me objekt _____me fond limit _____

Unë i nënshkruari _____me cilësinë _____të operatorit ekonomik _____ deklaroj se:

Përmbushim të gjitha specifikimet teknike, të përcaktuara në dokumentat e tenderit dhe e vërtetojmë këtë me çertifikata e dokumenta (nëse kërkohen nga autoriteti kontraktor), të dorëzuar bashkë me këtë deklaratë.

Open Albania
Public Health Sector

Data e dorëzimit të deklaratës _____

Përfaqësuesi i ofertuesit

Nënshkrimi

Vula

Shtojca 6

[*Shtojcë për t'u plotësuar nga Autoriteti Kontraktor në Marrëveshjen Kuadër*]

PLANIFIKIMI I
KONTRATAVE NË MARRËVESHJEN KUADËR

Punë: Numri total i kontratave sipas Marrëveshjes Kuadër		
Kontrata Nr.	**Titulli i Kontratës**	**Përshkrim i shkurtër i kontratës**
01		
02		
03		
…		

Open Procurement Albania
Public Health Sector

Shtojca 7

[*Shtojcë për t'u plotesuar nga Operatori Ekonomik*]

DEKLARATË
Mbi konfliktin e interesave

Deklaratë e operatorit ekonomik pjesëmarrës në procedurën e prokurimit publik që do të zhvillohet në datë _____ nga Autoriteti Kontraktor_____ me objekt _____ me fond limit _____.

Konflikt i interesit është gjendja e konfliktit ndërmjet detyrës publike dhe interesave privatë të një zyrtari, në të cilën ai ka interesa privatë, të drejpërdrejtë ose të tërthortë që ndikojnë, mund të ndikojnë ose duket sikur ndikojnë në kryerjen në mënyrë të padrejtë të detyrave dhe përgjegjësive të tij publike.

Në zbatim të nenit 21 pika 1 e Ligjit Nr. 9367, datë 07.04.2005, kategoritë e zyrtarëve përcaktuar në Kreun III, Seksioni II, që iu ndalohet në mënyrë absolute të përfitojnë në mënyrë të drejtpërdrejtë ose të tërthortë nga lidhja e kontratave me një palë një institucion publik janë:

- Presidenti i Republikës, Kryeministri, zvkryeministri, ministrat, ose zvministrat, Deputetet, Gjyqtarët e Gjykatës Kushtetuese, Gjyqtarët e Gjykatës së Lartë, Kryetari i Kontrollit të Lartë të Shtetit, Prokurori i Përgjithshëm, Gjyqtarët e Prokurorët në nivelin e Gjykatës së Shkallës së Parë e në atë të Apelit, Avokati i Popullit, Anëtari i Komisionit Qendror të Zgjedhjeve, Anëtari i Këshillit të Lartë të Drejtësisë, Inspektori i Përgjithshëm i Inspektoratit të Lartë të Deklarimit dhe Kontrollit të Pasurive dhe Konfliktit të Interesave, Anëtarët e Enteve Rregullatore, (Këshilli i Mbikqyrjes i Bankës së Shqipërisë, përfshirë Guvernatorin dhe Zv/Guvernatorin; të konkurrencës, telekomunikacionit; energjisë; furnizimit me ujë; të sigurimeve; letrave me vlerë; mediave), Sekretarët e Përgjithshëm të institucioneve qendrore si dhe çdo zyrtar tjetër, në çdo institucion publik, që është të paktën i barazvlefshëm për nga pozicioni me drejtorët e përgjithshëm, titullarët e institucioneve të administratës publike që nuk janë pjesë e shërbimit civil.

  Për zyrtarët e nivelit të mesëm drejtues sipas nenit 31, dhe për zyrtarët e parashikuar në nenin 32 të kreut të III, seksioni 2 të këtj ligji, ndalimi sipas pikës 1 të këtij neni, për shkak të interesave private të zyrtarit, të përcaktuara në këtë pikë zbatohet vetëm në lidhjen e kontratave në fushën e territorit dhe të juridiksionit të institucionit, ku punon zyrtari. Ky ndalim zbatohet edhe kur palë është një institucion i varësisë.

Kur zyrtari është në funksionin e kryetarit a të nënkryetarit të bashkisë, komunës ose të këshillit të qarkut, të anëtarit të këshillit përkatës ose është zyrtar i nivelit të lartë drejtues të një njësie të qeverisjes vendore, ndalimi për shkak të interesave privatë të zyrtarit, të përcaktuara në këtë pikë,

zbatohet vetëm në lidhjen e kontratave, sipas rastit, me bashkinë, komunën ose këshillin e qarkut, ku zyrtari ushtron këto funksione. Ky ndalim zbatohet edhe kur palë në kontratë është një institucion publik, në varësi të kësaj njësie (neni 21 pika 2 e Ligjit Nr. 9367, datë 07.04.2005).

Ndalimet e përcaktuara në nenin 21 pika 1, 2 të Ligjit Nr. 9367, datë 07.04.2005, me përjashtimet përkatëse, zbatohen në të njëjtën masë edhe për personat e lidhur me zyrtarin që në kuptim të këtij ligji janë **bashkëshorti/ja, bashkëjetuesi, fëmijë në moshë madhorë, prindërit e zyrtarit të bashkëshortit/es dhe bashkëjetuesit/es.**

Unë i nënshkruari _____, me cilësinë e përfaqësuesit të personit juridik _____deklaroj nën përgjegjësinë time personale se:

Jam në dijeni të kërkesave dhe ndalimeve të përcaktuara në Ligjin Nr. 9367, datë 07.04.2005 "Për parandalimin e konfliktit të interesave në ushtrimin e funksioneve publike" i ndryshuar, si dhe në aktet nënligjore të nxjerra në zbatim të tij nga Inspektorati i Lartë i Deklarimit dhe Kontrollit të Pasurive si dhe të Ligjit Nr. 9643, datë 20.11.2006 "Për prokurimin publik", i ndryshuar.

Në përputhje me to deklaroj se asnjë zyrtar i përcaktuar në **Kreun III, Seksioni II** te Ligjit Nr. 9367, datë 7.4.2005, dhe në këtë deklaratë, nuk zotëron interesa private në mënyrë të drejtpërdrejtë ose të tërthortë me personin juridik që unë përfaqësoj.

Open Procurement Albania
Public Health Sector

Data e dorëzimit të deklaratës _____

Emri, Mbiemri, Nënshkrimi

_____

Vula _____

Shtojca 8

[*Shtojcë për t'u paraqitur nga Operatori Ekonomik*]

FORMULAR VLERESIMI

(Ky formular do të shoqërohet me Akt kolaudimin dhe situacionet)

Autoriteti kontraktor/Investitori	
Adresa/Tel.	
Emri i Titullarit/Administratorit	
VERTETOJ SE	
Autoriteti kontraktor/Investitori ka nënshkruar kontratën me	
Emri i operatorit NIPT/ Bashkimi i operatorëve NIPTET/ Nënkontraktorët NIPTET	
Adresa/t	
Objekti i kontratës:	
Data e fillimit të kontratës	Data e mbarimit të kontrateës
Vlera sipas kontratës	Vlera e realizuar
% e bashkimit të O.E. dhe përshkrimi i punëve të kryera nga secili anëtar Nënkontraktorët	
Vlerësimi	(shprehur me fjalë)
	E përmbushur E papërmbushur
Firma	
Vula e Autoritetit Kontraktor	

Open Procurement Albania
Public Health Sector

Shtojca 9

[*Shtojcë për t'u plotësuar nga Operatori Ekonomik*]

MBI DISPONIMIN E MAKINERIVE

Operatori ekonomik:_____

Deklaroj se zoteron mjetet pajisjet teknike dhe asete te tjera fizike per te realizuar kontraten me objekt:_____

Në pronësi				
Lloji i Mjetit	**Targa**	**Nr. Lejes qarkullimit**	**Nr. Shasisë**	**Të tjera**
1				
2				
3				
4				
5				

Dhe

Me qera					
Lloji i Mjetit	**Targa e mjetit**	**Nr. Lejes qarkullimit të mjetit**	**Nr. Shasisë së mjetit**	**Nr. Kont së qerasë (noterisë)**	**Afati i kontratës qerasë(data e fillimit dhe mbarimit)**
1					
2					
3					
4					
5					
6					

- shto/fshi rreshta të tjerë nëse nevojitet.

Ne autorizojme autoritetin kontraktor të verifikojë informacionin e dhenë në këtë tabelë.

PERSONI I KONTAKTIT (për këtë ofertë)
Emri:
Adresa:
Nr. Telefonit:
Faks:
E-mail:
Nenshkrimi

Shtojca 10

(Shtojcë për t'u plotësuar nga Operatori Ekonomik)

DEKLARATË MBI KONTRATAT E LIDHURA APO NË PROCES

Deklaratë e operatorit ekonomik pjesëmarrës në procedurën e prokurimit që do të zhvillohet në datë _____ nga Autoriteti Kontraktor _____ me objekt _____me fond limit _____.

Unë i nënshkruari _____me cilësinë _____të operatorit ekonomik _____ deklaroj se:

Operatori ekonomik_____ nuk është fitues dhe/apo ka në proces, në të njëjtën kohë, si kontraktorë/nënkontraktorë, një investim/investime, sipas një kontrate apo kontratave të lidhura a në proces për t'u lidhur, sipas LPP-së, i cili në çastin e hapjes së ofertave nuk i ka përfunduar punimet fizike, në masën 70 % të vëllimeve të përgjithshme të punës.

Operatori ekonomik_____ që brenda së njëjtës periudhë nuk është kontraktor/nënkontraktor për kontratë/kontrata të lidhura, me vlerë të përbashkët ose të veçantë, jo më të madhe se 100 % i kufirit maksimal, që disponon kandidati, sipas licencës profesionale, të lëshuar nga autoriteti kompetent.

Open Procurement Albania
Public Health Sector

Data e dorëzimit të deklaratës _____

Përfaqësuesi i ofertuesit

Nënshkrimi

Vula

Shënim: Në rastin e bashkimit të operatorëve, secili prej anëtarëve të bashkimit duhet të plotësojë këtë deklaratë.

Shtojca 11

[*Shtojcë për t'u plotesuar nga Autoriteti Kontraktor*]

1. KRITERET E PËRGJITHSHME TË PRANIMIT/KUALIFIKIMIT

Ofertuesi duhet të deklarojë se:

a) Është i regjistruar në Qendrën Kombëtare të Biznesit dhe ka në fushën e veprimtarisë objektin e prokurimit. Në rastin kur ofertuesi është një organizatë jofitimprurëse, duhet të deklarojë se është i regjistruar si person juridik, sipas Ligjit Nr.8788, datë 07.05.2001 "Për Organizatat jo Fitimprurëse".

b) nuk është në proces falimentimi, (statusi aktiv)
b) nuk është dënuar për shkelje penale, në përputhje me Nenin 45/1 të LPP,
c) nuk është dënuar me vendim të gjykatës së formës së prerë, për vepra që lidhen me veprimtarinë profesionale.
d) ka paguar të gjitha detyrimet për pagimin e tatimeve e të kontributeve të sigurimeve shoqërore, sipas legjislacionit në fuqi.

Edhe Ofertuesi i huaj duhet të deklarojë se i plotëson të gjitha kërkesat e renditura më sipër nëpërmjet paraqitjes së një vetëdeklarate me shkrim.

Nëse gjuha e përdorur në procedurë është gjuha shqipe, atëherë dokumentat në gjuhë të huaj duhet të shoqërohen me një përkthim të noterizuar në gjuhën shqipe.

Në rastet e bashkimit të operatorëve ekonomikë, çdo anëtar i grupit duhet të dorëzojë vetëdeklaratën e lartpërmendur.

Kriteret e Përgjithshme për Pranim, nuk duhet të ndryshohen nga autoritetet kontraktore.

Këto kritere duhet të plotësohen me dorëzimin e vetëdeklaratës me shkrim të subjektit, në ditën e hapjes së ofertës, sipas Shtojcës 4.

Në çdo rast, autoriteti kontraktor ka të drejtë të kryejë verifikimet e nevojshme mbi vërtetësinë e informacionit të deklaruar nga operatori ekonomik si më sipër.

Vec kesaj, nëse oferta dorëzohet nga një bashkim operatorësh ekonomikë, duhet të dorëzohen:

- **a.** Marrëveshja e noterizuar, sipas së cilës bashkimi i operatorëve ekonomikë është krijuar zyrtarisht;
- **b.** Prokura e posaçme**.**

Shënim: **<u>Në akt marrëveshje të përcaktohen qartë ndarja ne %-je të punimeve që do të realizojë secila nga shoqëritë, për tërësinë e kategorive të punimeve që përmban preventivi, ose për kategori punimesh të veçanta, gjithnjë në raport me %-en e deklaruar.</u>**

2. KRITERET E VEÇANTA TË KUALIFIKIMIT

1. Ofertuesi duhet të dorëzojë:

a. Deklaraten mbi Konfliktin e Interesit sipas Shtojcës 7;
b. Vërtetimin që konfirmon shlyerjen e të gjitha detyrimeve të maturuara të energjisë elektrike të kontratave të energjisë që ka operatori ekonomik që është i regjistruar në Shqipëri.

2. Për të provuar përmbushjen e kapaciteteve të mëposhtme, Ofertuesi duhet të dorëzojë:

2.1. Kapaciteti ligjor/profesional i operatorëve ekonomikë:

- Te kete ojektin e prokurimit ne objektin e tij te aktivitetit tregtar

2.2. Për kapacitetin ekonomik dhe financiar:

a) Kopje të çertifikuara/vërtetuara **të bilanceve për vitet** ***2015, 2016 dhe 2017*** të paraqitur pranë autoriteteve përkatëse, të konfirmuara nga ky autoritet.

b) Vërtetim nga Dega e Tatim Taksave për **xhiron vjetore të realizuar në 3 (tre) vitet** e **fundit** ***(2015,2016,2017)*** ku vlera e tyre vjetore të jetë jo më e vogël se vlera e fondit limit të kontratës që prokurohet.

c) Një vërtetim që konfirmon shlyerjen e të gjitha detyrimeve të maturuara të energjisë elektrike të kontratave të energjisë që ka operatori ekonomik që është i rregjistruar në Shqipëri. Mosshlyerja e detyrimeve të energjisë elektrike përbën shkak për skualifikimin e operatorit ekonomik, përveç rastit kur rezulton se detyrimet e papaguara të energjisë elektrike, të konfirmuara në vërtetimin e lëshuar nga furnizuesi, janë në proçes ankimimi në gjykatë. Furnizuesi i energjisë elektrike është i detyruar që ta lëshojë këtë vërtetim jo më vonë se 5 (pesë) ditë nga data e depozitimit të kërkesës nga operatori ekonomik.

2.3 Për kapacitetin teknik:

Përsa i përket aftësisë teknike e profesionale, Operatori Ekonomik duhet të përmbushë kërkesat e mëposhtme minimale të cilat vendosen nga Autoriteti Kontraktor si më poshtë:

a) Furnizime të mëparshme të ngjashme **në një vlerë jo më të vogel se 50% e vlerës se fondit limit** të realizuara gjatë tre viteve të fundit ***(2015, 2016, 2017).***

b) Punë të ngjashme deri në një kufi, ku vlera monetare totale e punëve të kryera, e marrë së bashku gjatë tri viteve të fundit, është jo më e vogel se dyfishi i vlerës limit të kontratës që prokurohet.

Për kontrata të realizuara me ente publike, operatori ekonomik duhet të paraqesë dokumentacionin e mëposhtëm:

1. Deklaratën sipas shtojcës Nr. 8, shoqëruar me:
2. Kontratë
3. Vertetim/e të lëshuara nga një ent publik ku të shënohen vlera, koha dhe natyra e punës së bërë dhe çdo dokument tjetër, që parashikohet në legjislacionin në fuqi, për të vërtetuar përmbushjen e suksesshme të punëve.
4. Situacionin përfundimtar;
5. Aktin e kolaudimit;
6. Fatura tatimore per cdo situacion punimesh. *(ku të shprehen qartë datat, vlera,koha dhe natyra e punës së bërë)*

Për kontrata të realizuara me sektorin privat, operatori ekonomik duhet të paraqesë dokumentacionin e mëposhtëm:

1. Deklaratën sipas shtojcës Nr. 8, shoqëruar me:
2. Kontrate;

3. Vertetime të lëshuara ku të shënohen vlera, koha dhe natyra e punës së bërë dhe çdo lloj dokumenti tjetër, që parashikohet në legjislacionin në fuqi, për të vërtetuar përmbushjen e suksesshme tëpunëve.
4. Situacionin përfundimtar;
5. Akt kolaudimi objekti;
6. Fatura tatimore per cdo situacion punimesh.

Plotesimi i njerit prej dy kushteve te siperpermendura e ben oferten te kualifikueshme.

Pika 2.3./a plotësohet nga anëtari i cili ka përqindjen më të madhe të pjesëmarrjes në bashkim. Anëtarët e tjerë të bashkimit do të paraqesin kontratat e ngjashme në raport me përqindjen e pjesëmarrjes së tyre në bashkim. Kurse pika 2.3./b duhet të plotësohet nga të gjithë anëtarët e bashkimit në raport me përqindjen e pjesëmarrjes së tyre në bashkim.

c. Liçensa profesionale, lidhur me ekzekutimin e punëve të kontratës:

1. Liçenca e shoqërisë e vlefshme për kategoritë e mëposhtme

PUNIME TE PERGJITHSHME NDERTIMI

- *NP-3A*

PUNIME SPECIALE NDERTIMI

- *N.S-4A Punime rifiniture të muraturës dhe të lidhura me to, rifiniture me materiale druri, plastike, metalike dhe xhami dhe rifiniture të natyrës teknike ndërtuese*
- *NS-14A (Impjante te brendshme elektrike, telefonike, radiotelefon TV)*

Operatoret e huaj duhet të paraqesin njehsimin e licencave profesionale që disponojnë (të lëshuara nga vendi i origjinës), pranë Ministrisë së Energjitikës dhe Infrastrukturës në plotësimin e Licencave Profesionale të kërkuara për ekzekutimin e Kontratës.

*d) Vetëdeklarim nga operatori ekonomik që brenda së njëjtës periudhë nuk është kontraktor/nënkontraktor për kontratë/kontrata të lidhura, me vlerë të përbashkët ose të veçantë, jo më të madhe se 100 % i kufirit maksimal, që disponon kandidati, sipas licencës profesionale, të lëshuar nga autoriteti kompetent. Në kuptim të përcaktimit të mësipërm, fjala "*periudhë*" nënkupton kohëzgjatjen e investimit të kryer sipas LPP-së nga çasti i shpalljes fitues e deri në kolaudimin e objektit/investimit* **(SHTOJCA 10)**

dh) Operatori Ekonomik duhet të ketë numrin e nevojshëm të punonjësve për zbatimin e kontratës. Numri i punonjësve për gjashtëmujorin e fundit **Tetor 2017 - Mars 2018** të jetë mesatarisht **15 punonjës** (perfshire dhe stafin drejtues teknik dhe jo drejtues teknik-inxhiniere si dhe stafin me certifikate IQT ose e barazvlefshme), duke marrë parasysh që punimet do të kryhen të tre ambiente të vendosura në pika gjeografike të ndryshme të SRD dhe me distancë nga njëra tjetra rreth 2 km, të vërtetuar me;

a. Vërtetim të lëshuar nga Administrata Tatimore, ku të specifikohet numri i punonjësve për secilin muaj per periudhen **Tetor 2017 - Mars 2018.**

b. List- pagesat e punonjesve sipas formatit qe kerkohet nga legjislacioni ne fuqi per periudhen **Tetor 2017 - Mars 2018**.

e. Operatorët ekonomike pjesëmarrës duhet te kenë drejtues teknik të punësuar **Tetor 2017 - Mars 2018** të vërtetuar me kontratë pune të vlefshme, diplomë, CV:

- Inxhinier Ndërtimi
- Inxhinier Elektrik

Operatori ekonomik pjesmarres duhet te deklaroje inxhinierin e ndertimit dhe elektrik qe do te jene ne kantier sipas grafikut te punimeve.

Per secilin prej ketyre inxhiniereve te kantierit duhet te paraqiten kontratat e punes brenda afatit te vlefshmerise dhe të jenë në fuqi Brenda afatit të zbatimit të kontratës object prokurimi, diplomat dhe cv.

f. Dëshmi për mjetet e pajisjet teknike, që kanë dispozicion apo mund ti vihen në dispozicion operatorit ekonomik, që nevojiten për ekzekutimin e kontratës (shtojca 9)

Mjetet	*Sasia*	*Gjendja*
Kamioncine 1-3.5 ton kapaciteti mbajtes	***1 cope***	***Pronesi ose qira***

Për të dëshmuar këtë, Formulari i shtojcës 9 të DST duhet të shoqërohet me dokumentet e mëposhtme:

- Për mjetet, nëse janë **në pronësi** duhet të paraqiten faturat e blerjes ose të zhdoganimit të tyre.
- Për mjetet, nëse janë **me qera**, duhet të paraqiten kontratat e qerase ku afati i marrjes me qera të mbuloje afatin e përfundimit të punimeve të objektit dhe faturat e blerjes ose të zhdoganimit të tyre.
- Për mjetet që shënohen në **regjistra publike**, nëse janë **në pronësi**, duhet paraqitur dokumenti që vërteton **regjistrimin (leje qarkullimi), certifikatën e kontrollit teknik, policën e sigurimit vjetor.**
- Për mjetet që shënohen në **regjistra publikë**, nëse janë **me qera**, duhet paraqitur dokumenti që vërteton **regjistrimin (leje qarkullimi), certifikatën e kontrollit teknik, policën e sigurimit vjetor, dhe kontrata e qerasë e cila duhet të mbulojë** afatin e përfundimit të punimeve të objektit.

(të plotësohet nga autoriteti kontraktor)

Të gjithë dokumentat duhet të jenë origjinalë ose kopje të noterizuara të tyre. Rastet e mos-dorëzimit të një dokumenti, ose të dokumentave të rreme e të pasakta, konsiderohen si kushte për skualifikim.

Shtojca 12

(Shtojcë për t'u plotësuar nga Autoriteti Kontraktor)

PROJEKTI I ZBATIMIT DHE SPECIFIKIMET TEKNIKE

Përshkrim i punëve

1- **Dhoma e Mamografise**

Kjo dhome ndodhet ne hapsiren ndermjet godines se Kirurgjise dhe Godines se Hotelerise.

Deri tani ka sherbyer si "Garderobe" per personelin e Urgjences .

Per ta pershtatur kete ambient do te kryen keto punime

a- Ne faqen ballore do te hapet nje dritare alumini me dopjo xham
b- Mure kartonxhesi dopio
c- Tavani do te behet I ri me pllaka gipsi 60x60
d- Lyerja e Mureve me boje cilesore Hidroplastike
e- Instalime Elektrike te reja sipas Projektit.
f- Ky ambjent u zgjodh pasi eshte I afert me ambjentet e tjera te Imaxherise.

2- **Dhoma e Grafise**

Kjo dhome eshte dhoma ekzistuese e grafise se vjeter e cila doli jashte funksionit per shkak te vjetersise dhe amortizimit. Sipas kushteve Teknike te RO-GRAFI /SCOPI PLatinium qe do te vendoset kjo dhome ka nevoje per keto punime:

a- Prishje e tavanit te varur dhe berje a te riut me pllaka Gipsi.
b- Prishje e mureve prej gipsi tek tualeti ngjitur dhe pershtatia e ketij ambienti per vendosjen e UPS dhe bllokut te baterive.
c- Lyerje muri me boje Hidroplastike
d- Instalimet elektrike sipas projektit dhe specifikimeve te prodhuesit.

3- **Dhoma e Radioskopise tek Poliklinika**.

Ky ambient ndodhet tek Poliklinika Qendrore dhe ka qene dhoma e Radioskopise .

Ne kete ambient do te vendoset Radioskopia qe do te zhvendoset nga Dispanceria.

Ne keto ambient do te kryen keto punime te domosdoshme sipas preventivit dhe skices sipas specifikimeve teknike te paisjes. Instalimet elektrike jane gjithashtu sipas projektit qe kerkon paisja e mesiperme

Open Albania
Public Health Sector

Grafiku i Punimeve:

Kohëzgjatja totale në **ditë 30** ku:

- Ambjent Mamografise 10 dite nga lidhja e kontrates
- Ambjenti Grafise 20 dite nga lidhja e kontrates
- Ambjenti Grafise tek Poliklinika Qendrore 30 dite nga lidhja e kontrates

Përshkrimi i kërkesave të zbatimit të shërbimeve në lidhje me to:

Specifikimi i Materialeve, Skicimet, parametrat teknik etj:

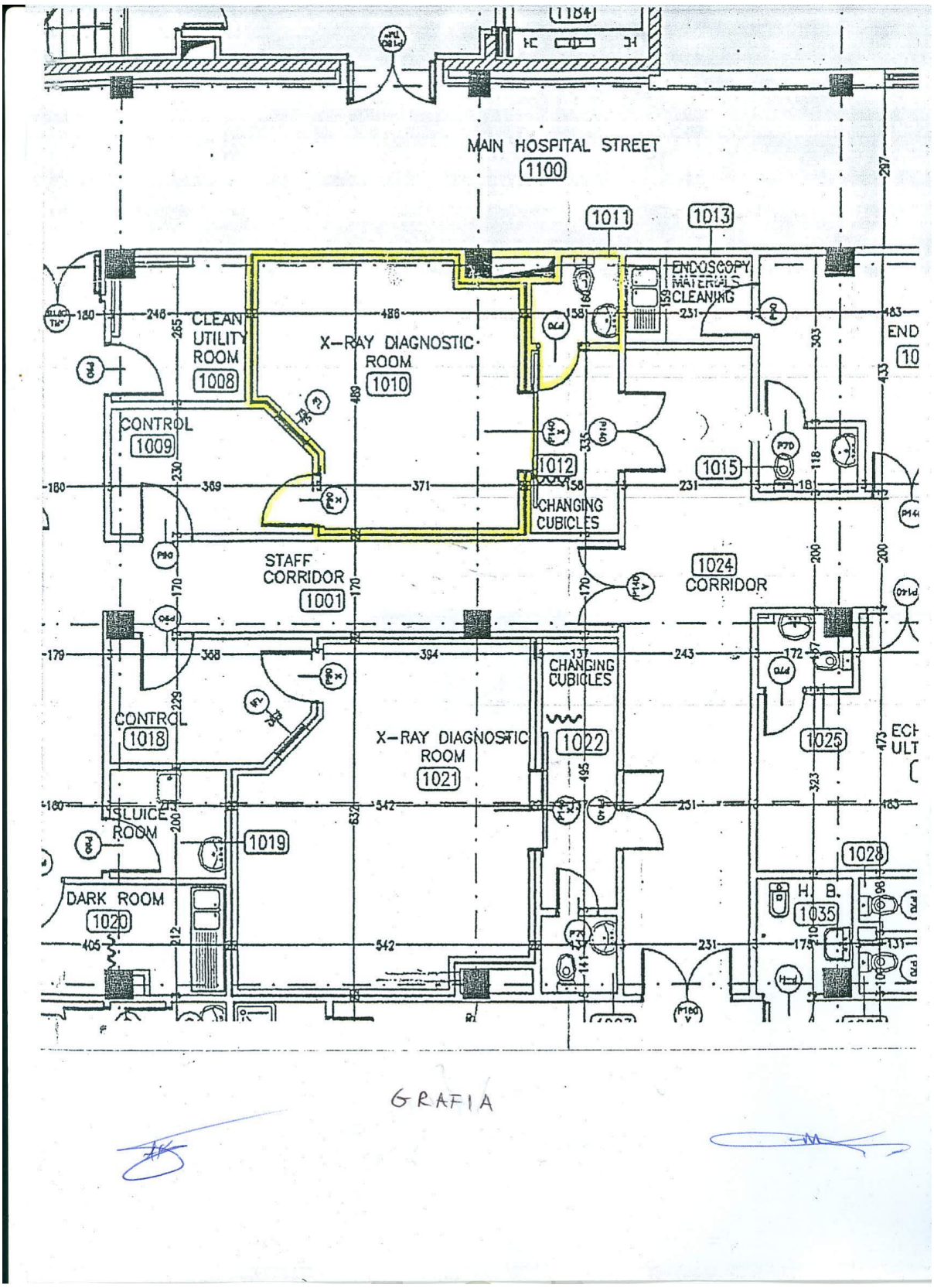
MAIN HOSPITAL STREET
1100
1011
1013
ENDOSCOPY MATERIALS CLEANING
CLEAN UTILITY ROOM
1008
X-RAY DIAGNOSTIC ROOM
1010
CONTROL
1009
1012
CHANGING CUBICLES
1015
STAFF CORRIDOR
1001
1024
CORRIDOR
CHANGING CUBICLES
CONTROL
1018
X-RAY DIAGNOSTIC ROOM
1021
1022
1025
SLUICE ROOM
1019
1028
DARK ROOM
1020
H. B.
1035

GRAFIA

PLANIMETRIA E SHDMES SE RADIOSKOPISE/POLIKLINIKE

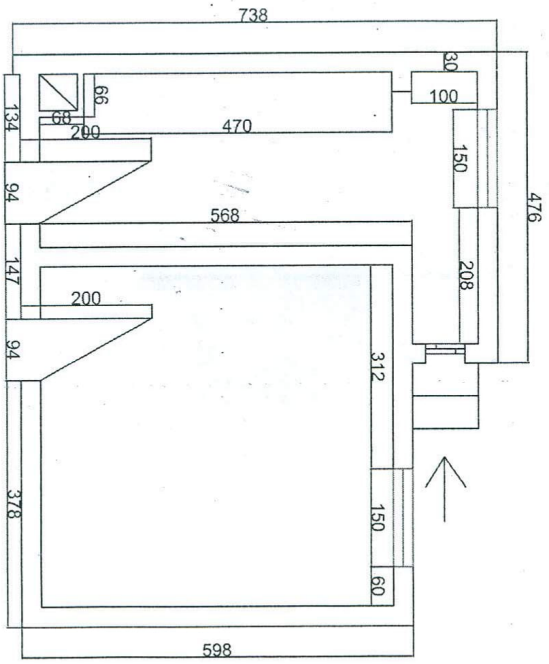

ING. ARBEN KALESHA

PUNIMET PËRGATITORE PËR INSTALIMIN E PAJISJES SË RŐ-GRAFI/SCOPI PLATINIUM SPITALI RAJONAL DURRËS

A. Punimet Elektrike

Lëvrimi dhe vendosja e :

1. **Kablli elektrik** : Kërkohet lëvrimi dhe shtrimi i një kabli elektrik bakri (Cu) me 5 deje 50mm², i cili do të shërbejë për furnizimin me ushqim trefazor 400V (+/-10%)+ neutër+tokëzim. Ky kabllo elektrik do të shërbejë për furnizimin me energji elektrike të :
   - U.P.S nga kabina elektrike e spitalit (ose nga një fider i dedikuar nga spitali);
   - Kuadrit elektrik të pajisjes nga dalja e U.P.S
   - Për furnizimin me energji të 2 komponentëve të pajisjes (Gjeneratori i rrezeve X dhe Shtrati i pacientit) nga kuadri elektrik i pajisjes.

   Në përllogaritjen e seksionit të sipërpërmendur të dejeve të kablit 5G50mm² është patur parasysh kushti që rezistenca maksimale e rrjetit (mains resistance) të jetë brenda rekomandimeve të prodhuesit, pra në vlerën prej 0.15 Ohm. Në varësi të distancës së vendit nga do të merret energjia që do të ushqejë U.P.S dhe kuadrin elektrik të pajisjes, përllogaritet edhe seksioni i kabllit i cili rritet në varësi të rritjes së gjatësisë së kërkuar të kabllit. Mos respektimi i kësaj kërkese sjell anomali në funksionimin normal të aparatit sepse rezistenca më e lartë e rrjetit sjell probleme me kV e kërkuar nga pajisja për ekspozime të ndryshme grafie. Nëse gjatësia e kabllit nga kabina elektrike e spitalit deri te kuadri elektrik i U.P.S është 100 m ose më shumë atëherë seksioni duhet të jetë jo më i vogël se 75 mm².

2. **Tokëzimi** : Për të pasur një tokëzim sa më cilësor, kërkohet një tokëzim sa më afër ambientit të pajisjes dhe jo të merret nga kabina elektrike e spitalit e cila mund të jetë larg.
3. **Kuadri elektrik i U.P.S** : Kuadri elektrik i U.P.S duhet të sillet dhe montohet, të ketë këtë topologji :
   - ***Automat katër polar 125A*** për tensionin në hyrje të U.P.S
   - ***Automat katër polar 125A*** për tensionin në dalje të U.P.S i cili do të ushqejë kuadrin elektrik të pajisjes.
4. **Kuadri elektrik i pajisjes** : Kuadri elektrik i pajisjes duhet të sillet dhe montohet, të ketë këtë topologji :
   - ***Automat 4 polar 100A me bobinë 24V*** (i shkyçur nga butoni i emergjencës)
   - ***Çelës magneto-termik tre polar C60N*** me rrymë derdhje 300 mA H07RNF (Curve D)
   - ***Çelës magneto-termik tre polar 16A*** me rrymë derdhje 30 mA H07RNF (Curve D)
   - ***Çelës magneto-termik 2 polar* 3 A** (Curve C)
   - ***Transformator zbritës 230V/24V*** me fuqi 100VA
   - ***Sinjalistikën*** për praninë e energjisë në kuadrin elektrik dhe në komponentët e pajisjes (siç pasqyrohet edhe në skemën e mëposhtme të kuadrit elektrik të pajisjes).

Open Data Kosovo
Public Health Sector

5. **<u>Paneli i kyçjes/shkyçjes së pajisjes</u>** : *<u>Ky panel do të vendoset në rastin kur kuadri elektrik i pajisjes nuk do të ndodhet në dhomën e komandës</u>*. Konfigurimi i këtij paneli është sa më poshtë vijon :
    - Një buton emergjence për shkyçjen e energjisë në aparat në raste emergjence.
    - Një buton ON/OFF për kyçjen/shkyçjen e energjisë së gjeneratorit të rrezeve X.
    - Një buton ON/OFF për kyçjen/shkyçjen e energjisë së shtratit të pacientit.
    - Secila prej gjendjeve (ON/OFF të gjeneratorit dhe shtratit duhet të ketë llambë sinjalizimi).
    - Në rast se kuadri elektrik do të vendoset në dhomën e operatorit, atëherë mjafton vetëm vendosja e butonit të emergjencës.

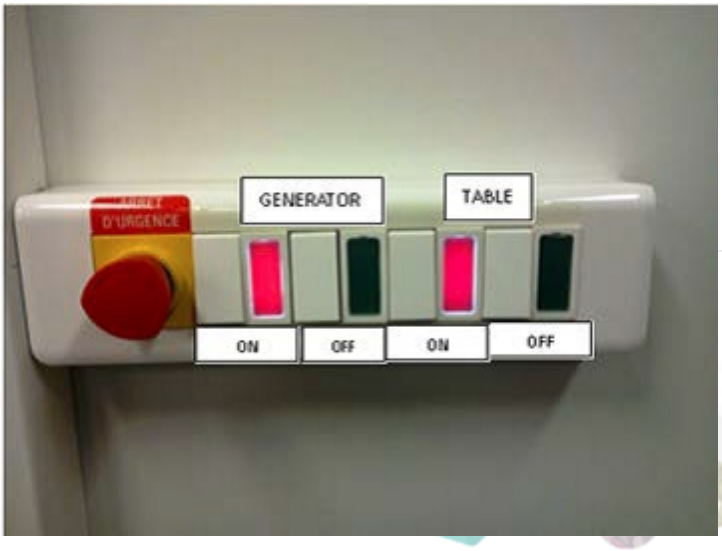

Public Health Sector

6. **Moduli i sinjalistikës së Rrezeve X** :
    - Vendosja e dy llambave sipër derës së hyrjes së dhomës së ekzaminimit. Njëra prej tyre tregon kur pajisja është e ndezur dhe tjetra kur pajisja emeton rreze X.
    - Vendosja e kablit 2.5 mm nga llambat e sinjalizimit te gjeneratori i rrezeve X.

7. **Kanalinat PVC** : Këto kanalina shërbejnë për vendosjen e kablove të energjisë si dhe të kablove të sinjaleve të aparatit. Më specifikisht :

- Kanalinë 100x200 mm për kablin e energjisë nga kuadri elektrik i U.P.S te kuadri elektrik i pajisjes.
- Kanalinë 100x200 mm nga kuadri elektrik i pajisjes për te kabineti i gjeneratorit të rrezeve X
- Kanalinë nga kuadri elektrik i pajisjes te shtrati i pacientit.
- Kanalinë nga paneli i kyçjes/shkyçjes te kuadri elektrik.
- Kanalinë nga gjeneratori i rrezeve X te moduli i sinjalistikës së rrezeve X.

8. **Zhvilluesi automatik i filmave** : Kërkohet furnizim me energji elektrike monofazë si dhe vendosja e llambës së kuqe të zhvillimit të filmave në dhomën e errët. Duhen kryer punime hidraulike në dhomën e errët (ku zhvillohen filmat e radiologjisë) për furnizimin me ujë dhe për shkarkimin e ujrave nga zhvilluesi automatik i filmave.

Open Albania
Public Health Sector

B. Topologjia e kuadrit elektrik të pajisjes

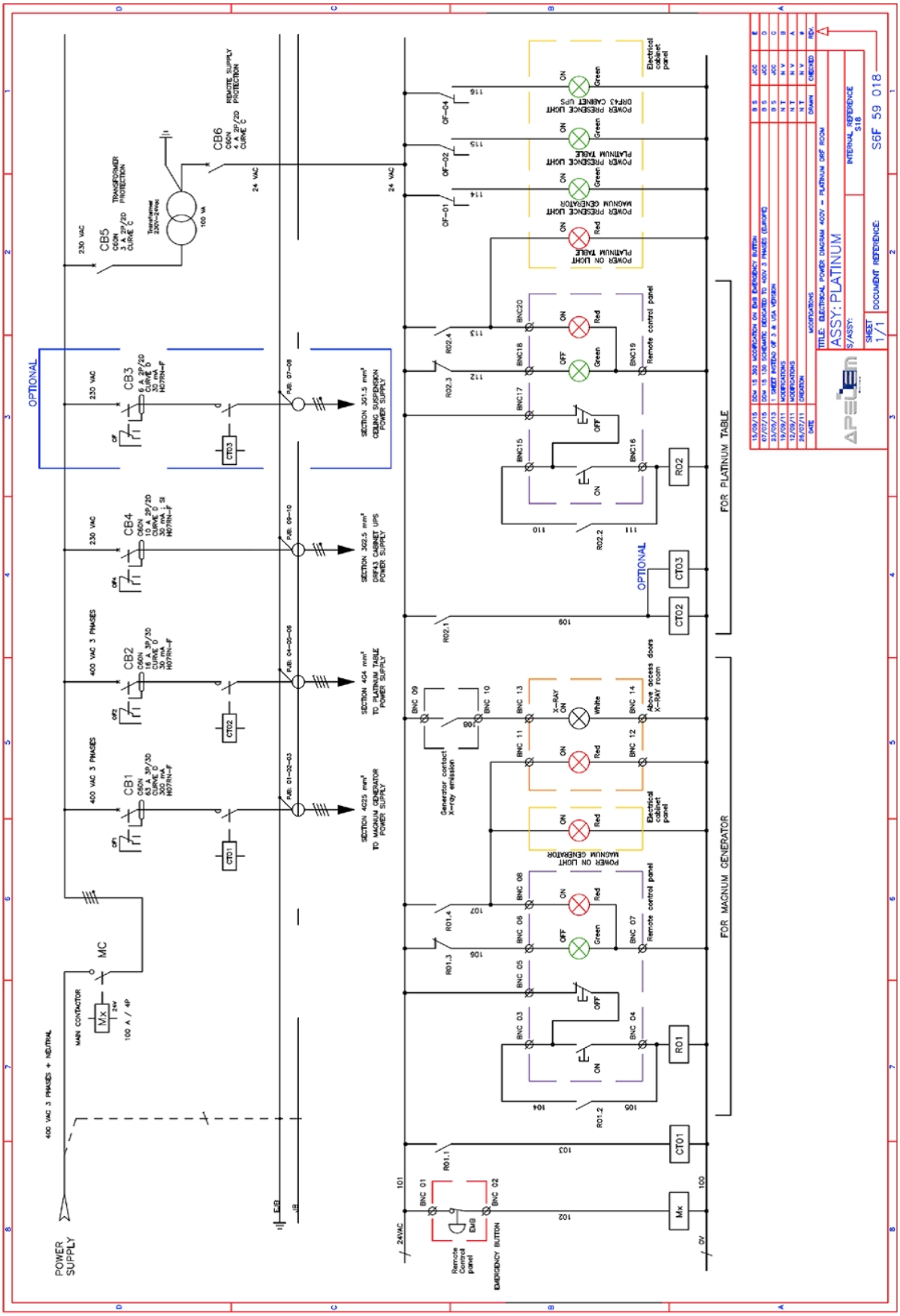

C. Dimensionet tipike të një planimetrie për RŐ-GRAFI/SCOPI .

- **Dimensionet Tipike ku paneli i kontrollit është në krah të RŐ-GRAFI/SCOPISË**

Gjatësi-Gjerësi-Lartësi : 490 x 350 x 275 cm – 17.2 m²

Typical Layout_control panel by side

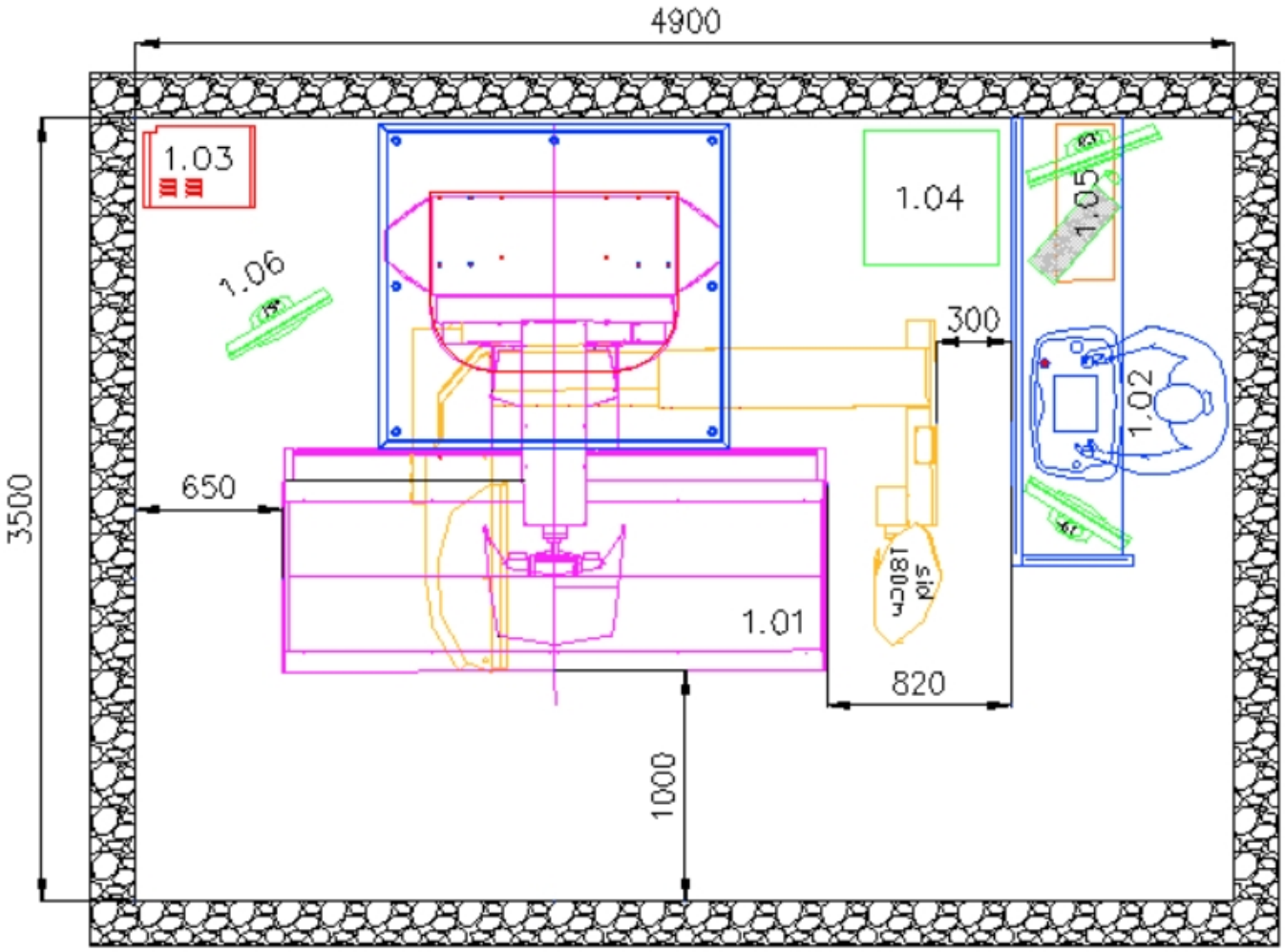

Legjenda :

1.01: Shtrati Platinium

1.02: Konsola Platinium

1.03: Kabineti i Gjeneratorit

- **Dimensionet Tipike ku paneli i kontrollit është përballë Fluoroskopisë:**

Gjatësi-Gjerësi-Lartësi: 450 x 390 x 275 mm – 17.2 m²

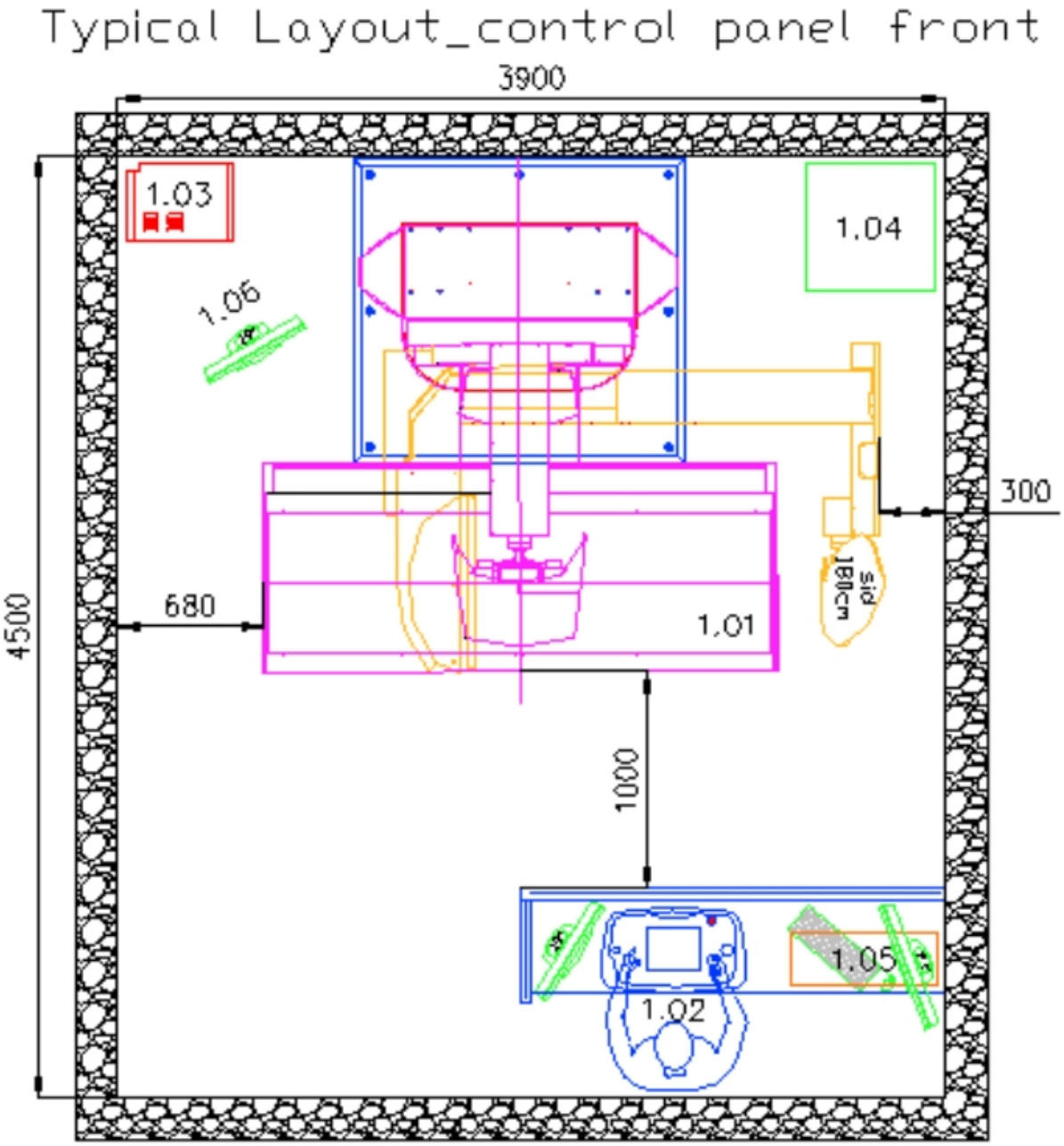

Legjenda :
1.01: Shtrati Platinium
1.02: Konsola Platinium

Per te instaluar Mammografinë Digitale duhet nje hapësire afersisht si ne skicen (shembull)

me poshte:

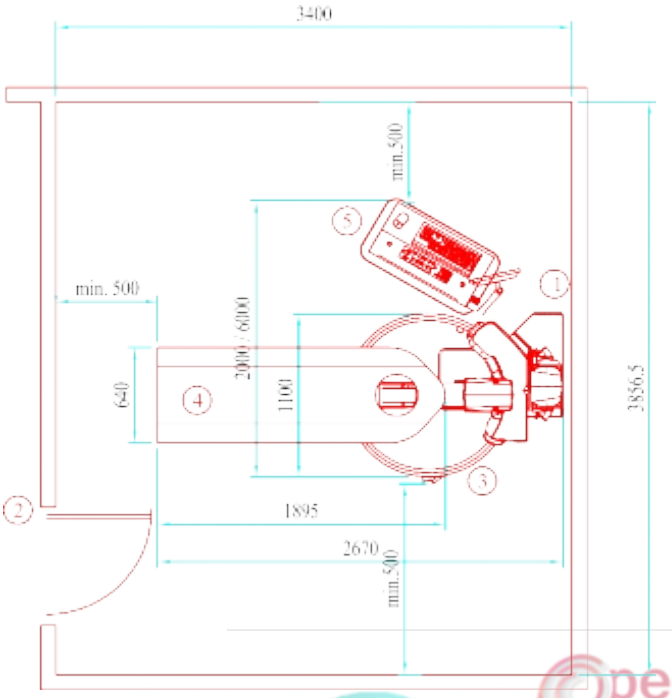

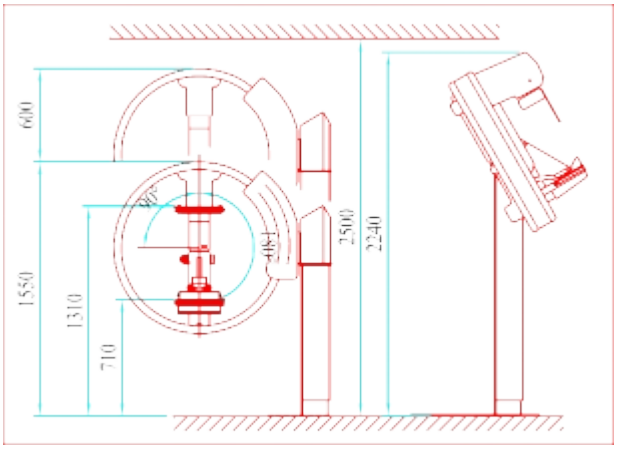

Open Procurement Albania
Public Health Sector

Kerkesa Mekanike:
Si perfaqja ku do te vendoset gjurma e Gantry-it duhet te jete siperfaqe e niveluar, çimento marke e pershatshme per te mbajtur peshen 350 Kg te gantrit po jo me pak se 7000 N/m²: Peshat e komponeteve te tjere jane si me poshte:

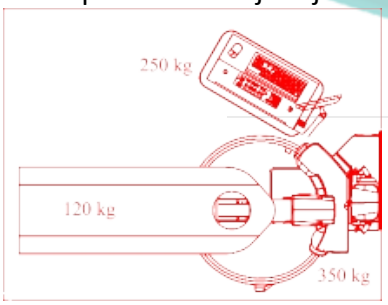

Siperfaqja e dyshemese vishet me plaka apo linoleum. Nderhyrje te tjera si suvatime/ lyerje apo veshje me parafabrikate te mureve.

Punime Civile :
Spitali Rajonal Durrës do të kryejë mbylljen e ambientit me mur gipsi, në mënyrë që të përshtatet dhoma e mammografisë.

Kerkesa Elektrike:
Pajisja ushqehet nga linje monofazore 230 V AC me rezistence linje maksimumi 0.1 OHM. Fuqia maksimale e absorbuar eshte 8 KVA, dhe rrjedhimisht minimumi i ngarkeses qe duhet te perballoje linja elektrike duhet te jete 8 KVA. Linja duhet te mbrohet me siguresa 32 A. Duke marre parasysh sa me siper duhet te planifikohen komponentet si me poshte:

- Linje monofaze 230 V AC me kabel 3x4 mm² ose 3x6 mm² ne varesi te largesise fizike nga fideri/paneli elektrik kryesor ose kabina deri tek kutia elektrike.
- Kuti elektrike ne dhomen ku do instalohet pajisja e perbere nga:

  1. Rele Magneto-termike 2 polare 32 A
  2. Rele Differenciale 30mA (curve D) 2 polare 32 A

  Relete e mesiperme duhet te dedikohen vetem per Mamografin dhe asnje ngarkese tjeter nuk duhet te parashikohet per to.
- Kabel 3x4 mm² nga kutia elektrike deri tek pajisja me gjatesi te mjaftueshme ne varesi te pozicionimit te kutise ne lidhje me pajisjen.
- Priza Shuko 16 A ne dhome per Aparatin e biopsise, dhe facilitete te tjera te nevojshme (Kondicioner , pajsije te tjera te nevoshme ne kabinet) Linja e prizave te jete e mbrojtur nga rele te vecanta nga ato te permendura me siper.
- Prize Ethernet RJ 45 dhe linja e nevoshme me kabel UPT Cat 6 deri tek dhoma ku do vendoset stacioni i punes (Workstation).
- Ndricim i nevojshem

Kablot dhe linjat e mesiperme duhet te jene antizjarr (rekomandohet H07 RN-F) dhe te sistemuar me montazhe (kanalina apo tubo elektrike) sipas deshires se spitalit.

Kerkesat HVAC

Pajisja Mamografi Digitale ka si komponent kryesor detektorin dixhital i cili eshte shume i ndjehem nga teperatura. Per sa me siper duhet te sigurohet sa me poshte vijon:

Kerkesat per Mbrojtjen nga Rrezatimi

Parashikon dere me plumb.

Persa i perket sinjalistikes se sigurise (Llampa sinjalizuese X-Ray ON/OFF) eshte fakultative nga spitali. Parashikohen komponentet:

- Llamba sinjalizuese (jeshil ose i bardhe dhe i kuq) 24/48 V Maksimumi 4 A.
- Ushqimi 24/48 VDC dhe linja perkatese (2x1.5 mm²) deri tek morseteria e pajisjes

Kerkesa per dhomen ku do vendoset Stacioni i punes (Workstation)

Pajisja shoqerohet me nje stacion pune (i perbere nga nje PC dhe 1 Monitor) i cilli perdoret nga mjeku per te pare imazhet dhe per te pergatitur pergjigjet. Zakonisht ky stacion vendoset ne dhome te vecante ose tek dhoma e mjekut te radiologjise por jo shume larg ambientit ku instalohet Mammografia pasi lindin veshtiresi teknike per transmetimin e imazheve nepermjet ethernetit nga Mamografi tek stacioni punes.

Dhoma duhet te pajiset si me poshte vijon:

- Priza Shuko 16A te mbrojtura me Rele Magneto termike
- Prize Ethernet RJ 45 dhe linja perkatese e kablit UPT cat 6 nga dhoma deri tek ambienti ku do te vendoset Mamografi dixhital (sic pemendet dhe me siper)

SPITALI DURRES mamografia

plani i dyerve dhe dritareve

sip = 20m²

sh 1:30

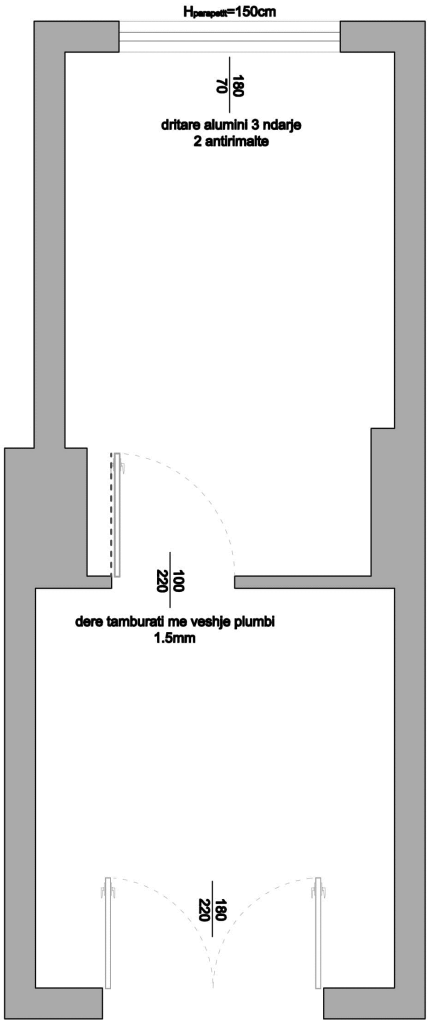

SPITALI DURRES mamografia

plani i dimensionuar
sip = 20m²
sh 1:30

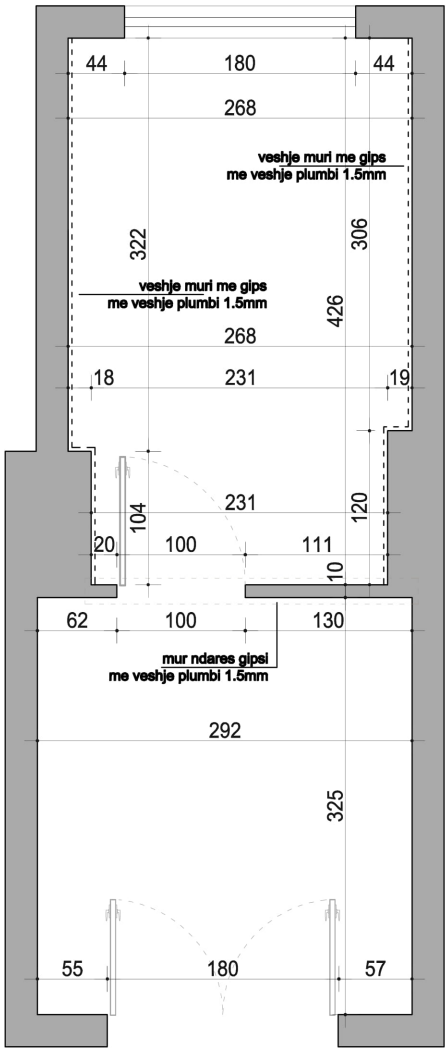

SPITALI DURRES mamografia

plani i propozuar
sip = 20m²
sh 1:30

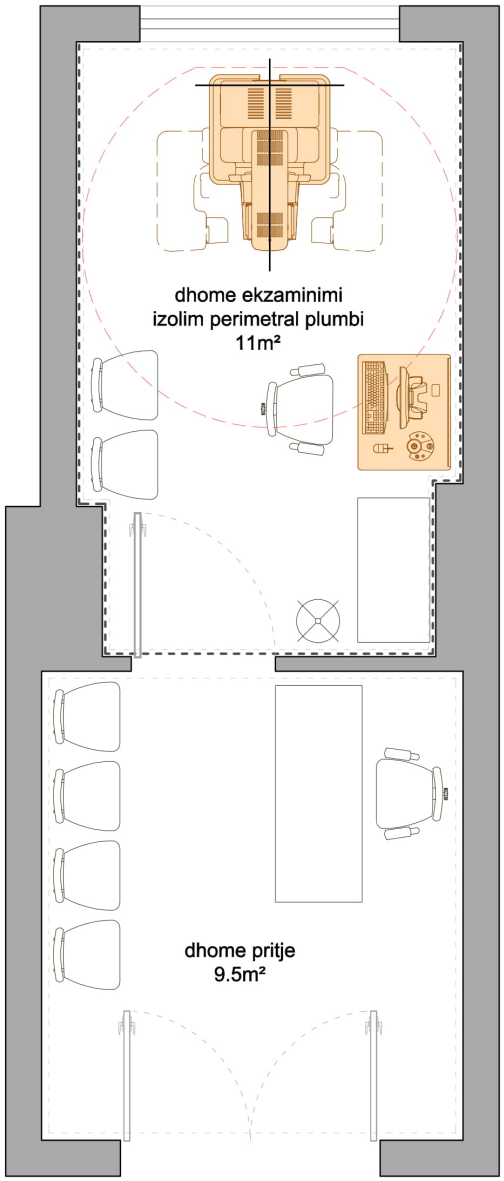

Përshkrimi i të dhënave teknike të mallrave objekt prokurimi të përshkruara sa më saktë dhe në mënyrë të plotë, duke krijuar kushte për konkurrim të paanshëm e të hapur ndërmjet të gjithë kandidatëve e ofertuesve. Kur është e mundur, specifikimet teknike duhet të përcaktohen në mënyrë të tillë që të kuptohen nga personat me aftësi të kufizuara

KUJDES

Specifikimet teknike nuk duhet të kenë asnjë kërkesë apo referencë te ndonjë markë apo emër i veçantë, patentë, vizatim ose tip, origjinë specifike, prodhues ose sipërmarrës shërbimi, përveç rasteve kur nuk ekziston një mënyrë e mjaftueshme, e saktë apo e kuptueshme, e përshkrimit të kërkesave, me kusht që fjalët "ose ekuivalent" të përfshihen detyrimisht në këto specifikime.

Open Procurement Albania
Public Health Sector

Shtojca 13

(Shtojcë për t'u plotësuar nga Autoriteti Kontraktor)

PREVENTIVAT E PUNIMEVE

		PUNIME NDERTIMORE				
		Dhoma e Grafise				
Nr.	**Nr, an**	**Emrtimi i Materialeve**	**Njesia**	**Sasia**	**Cmimi**	**Vlera**
1	2.297/b	Prishje mure k/xhesi	m2	4		
2	2.297/b	Prishje tavan ivarur me pllaka gipsi	m2	25		
3	2.358/d	Mure kartoxhesi dopjo	m2	4		
4	2.404/1	Lyerje muri me boje hidroplastike	m2	20		
5	2.297/b	F.V. pllaka gipsi 60x60cm tavan i varur	m2	25		
		Shuma 1				
		Dhoma e MAMOGRAFISE				
Nr.	**Nr, an**	**Emrtimi i Materialeve**	**Njesia**	**Sasia**	**Cmimi**	**Vlera**
1	2.426	Prishje mure tulle	m3	1		
2	2.358/d	Mure kartoxhesi dopjo	m2	15		
3	2.404/1	Lyerje muri me boje hidroplastike	m2	80		
4	2.297/b	F.V. pllaka gipsi 60x60cm tavan i varur	m2	21		
5	2.395/a	Dere d/alumini me mbushje d/a.	m2	2		
6	2.375/a	Dritare d/alumini dyfish xham.	m2	2		
		Shuma 2				
		Dhoma e Radioskopise/Polik Qendr				
Nr	**Nr. AN**	**Emrtimi i Materialeve**	**Njesia**	**Sasia**	**Cmimi**	**Vlera**
1	2.70/2 an	Prishje muri 25 cm	m3	1		
2	2.111/2	Mure b/a 15 cm	m3	2		
3	2.64/1	Mure tulle 25 cm me tulla te plota	m3	9		
4	2.31	Suvatim Mure Tulle	m2	35		
5	2.31	Suvatim b/a	m2	15		
6	Analize	F.V zgare hekuri D 7.2 mm	m2	15		
7	Analize	F.V Dere me veshje Plumbi	m2	4		
8	2.395	F.v Dere Durali	m2	2		
9	2.395	F.v Vetrate Durali	m2	1		
10	2.404	Lyerje me Boje Hidroplastike	m2	100		
		Shuma 3				
		Shuma Punime Ndertimi 1+2+3				
		PUNIME ELEKTRIKE				
		Furnizim Me Energji Elektrike Aparati Radioscopi , Poliklinika Qendrore				
Nr	**Nr An**	**Emrtimi i Materialeve**	**Njesia**	**Sasia**	**Cmimi**	**Vlera**
1	Analize	FV Kabllit 5x70 mm2	ml	50		
2	Analize	Hapje kanal kablli Elektrik	ml	50		

Open Procurement Public Health Sector

3	Analize	Riparim suvatimi	ml	50		
4	Analize	FV Tub PVC D 63 mm	ml	50		
5	Analize	Montim Kasete Plastike 310x425	op	6		
6	Analize	Montim Sistemim I matjes Elektrike	op	16		
7	Analize	Montim Automat Salvavite 125 A	op	4		
8	Analize	Montim Butona	op	4		
9	Analize	Montim Buton Emergjence	op	3		
10	Analize	Montim Automat 400 A kabine Elektrike	op	32		
				SHUMA 1		
		Materiale Elektrike Ambienti i Vendosjes se MAMMOGRAFISE DIGITALE				
Nr		**Emrtimi i Materialeve**	**Njesia**	**Sasia**	**Cmimi**	**Vlera**
1	Analize	Montim Ndricues Paneli Led JM 60x60 6400 W	op	30		
2	Analize	Montim Spot Led 18 w Slim-18F170 6400K	op	15		
3	Analize	Montim Automat Diferencial 4P 40 A 30 ma Lengard	op	30		
4	Analize	Montim Automat Diferencial 2P 40 A 30 ma Lengard	op	28		
5	Analize	Montim Automat 4P 32 A 6ka Lengard	op	25		
6	Analize	Montim Automat 1P 25 A 6ka Lengard	op	22		
7	2.487	FV Kuti CP 3M Biticino	cope	10		
8	2.485/d	FV Priza Shuko Universale 2P+T 16A Luna	cope	16		
9	2.485	FV Celesat Deviat 16A Luna	cope	5		
10	2.490	FV Kuader b Muri 12 M IP 40 Lengard	cope	1		
11	4.155/4	FV Kapak 3P Luna	cope	20		
12	2.487/a	FV Suport 3P Luna	cope	20		
13	Analize	FV Kreher Automat 12M Lengard	cope	1		
14	Analize	FV Priza Kompjuteri RJ 45 Luna	cope	4		
15	2. a-120	FV Llampe sinjali Kuader 230 V kuqe Lengard	cope	3		
16	Analize	FV Tub D25, D20, D16, per inst.elek Gamal	ml	12		
17	Analize	FV Kabell 5x4mm K/z flex	ml	100		
18	Analize	FV Kabell 3x2.5mm K/z flex	ml	100		
19	2.481/3	FV FV Tel 1x4mm Bluk/z flex	ml	20		
20	2.481/3	FV Tel 1x4mm I zi/z flex	ml	20		
21	2.481/3	FV Tel 1x4mmjeshil/z flex	ml	20		
22	2.481/4	FV Tel 1x6mm jeshil/z flex	ml	60		
23	2.481/2	FV Tel 1x2.5mm Bluk/z flex	ml	50		
24	2.481/2	FV Tel 1x2.5mmkafe/z flex	ml	50		

Open Albania Public Health Sector

25	2.481/2	FV Tel 1x2.5mm jeshil/z flex	ml	50		
26	Analize	FV Tel 1x5mm Bluk/z flex	ml	50		
27	Analize	FV Tel 1x5mm kafe k/z flex	ml	50		
				SHUMA 2		
		Ambienti i Vendosjes se RO-GRAFI/SCOPI PLATINIUM				
Nr			**Njesia**	**Sasia**	**Cmimi**	**Vlera**
1	Analize	Montim Automat UP 125 A BT	op	6		
2	Analize	Montim Automat 2p 6A 1E	op	6		
3	Analize	Montim Diferencial 4863A 300mA	op	10		
4	Analize	Montim Leshues 3P 105 A 24 V	op	32		
5	Analize	Montim Transformator TM 24 V	op	6		
6	Analize	Montim Kasete Plastike 310x425	op	5		
7	Analize	FV Kontakt Ndihmes	cope	2		
8	Analize	FV Starter neoni S-10	cope	25		
9	Analize	FV Llampe Led E-27 10 m	cope	10		
10	Analize	FV Shine per Automatet	ml	2		
11	Analize	FV Kapikorda 50 Tus	cope	20		
12	Analize	FV Kapikorda 35 Tus	cope	4		
13	Analize	FV Kapikorda 16 Tus	cope	30		
14	Analize	FV Kabell Cu 5x50	ml	35		
15	Analize	FV Kabell Cu 3x2.5	ml	50		
16	4.142/3.33	FV Kabell Cu 4x10	ml	40		
				SHUMA 3		
		Shuma punime elektrike 1+2+3				
		Shuma punime ndertimi + elektrike				
		Fond rezerve	5%			
		Shuma				
		TVSH	20%			
		TOTAL PUNE NDERTIMORE+ ELEKTRIKE				

		PAJISJE ME TVSH PERFSHIRFE NE CMIM		
		Aparati Radioscopi , Poliklinika Qendrore		
1		Kasete Plastike 310x425	cope	1
2		Sistemim I matjes Elektrike	cope	1
3		Automat Salvavite 125 A	cope	1
4		Butona	cope	2
5		Buton Emergjence	cope	1
6		Automat 400 A kabine Elektrike	cope	1
		MAMMOGRAFISE DIGITALE		
1		Ndricues Paneli Led JM 60x60 6400 W	cope	10
2		Spot Led 18 w Slim-18F170 6400K	cope	4
3		Automat Diferencial 4P 40 A 30 ma	cope	1

	Lengard		
4	Automat Diferencial 2P 40 A 30 ma Lengard	cope	1
5	Automat 4P 32 A 6ka Lengard	cope	1
6	Automat 1P 25 A 6ka Lengard	cope	7
	RO- GRAFI/SCOPI PLATINIUM		
1	Automat UP 125 A BT	cope	2
2	Automat 2p 6A 1E	cope	2
3	Diferencial 4863A 300mA	cope	2
4	Leshues 3P 105 A 24 V	cope	2
5	Transformator TM 24 V	cope	1
6	Kasete Plastike 310x425	cope	2
	Shuma Pajisje me TVSH		

Shuma me TVSH Ndertim + Pajisje
Shuma pa tvsh

Open Procurement Albania
Public Health Sector

Shtojca 14.

[*Shtojcë për tu plotësuar nga Autoriteti Kontraktor*]

NJOFTIM STANDART PËR OFERTUESIN E SKUALIFIKUAR[1]

[Vendi dhe data]

[Emri dhe adresa e autoritetit kontraktor]

[Adresa e ofertuesit]

I/E Nderuar Z. /Zj. <emri i kontaktit>

Ju falenderoj për pjesëmarrjen në procedurën e lartpërmendur të prokurimit publik. Procedura e kryer në përputhje me Ligjin nr. 9643 datë 20.11.2006 "Për Prokurimet Publike".

Oferta juaj u vlerësua me kujdes sipas kushteve dhe kërkesave të përcaktuara në njoftimin e kontratës dhe në dosjen e ofertës. Me keqardhje ju informoj se u s'kualifikuat, sepse oferta e dorëzuar nga ju u refuzua për shkak të arsyes (-ve) së/të mëposhtme:

Nëse mendoni se Autoriteti Kontraktor ka shkelur LPP ose RrPP gjatë procedurës së prokurimit publik, atëherë keni të drejtë të filloni një procedurë rishikimi siç parashikohet në Kreun VII të LPP.

Edhe pse nuk mundëm të përdornim shërbimet tuaja në këtë rast, besoj se do të vazhdoni të jeni i interesuar në nismat tona të prokurimit.

Public Health Sector

Me respekt
< Emri >

Shtojca 15

[*Shtojcë për tu plotësuar nga Autoriteti Kontraktor*]

FORMULARI I NJOFTIMIT TE FITUESIT

[Data]

Për: *[Emri dhe adresa e ofertuesit të shpallur fitues]*

Procedura e prokurimit:
Numri i referencës së procedurës/lotit:
Përshkrim i shkurtër i kontratës: *[Sasia ose qëllimi dhe kohëzgjatja e kontratës]*
Publikime të mëparshme *(nëse zbatohet):* Buletini i Njoftimeve Publike *[Data] [Numri]*
Kriteret e përzgjedhjes së fituesit: çmimi më i ulët oferta ekonomikisht më e favorshme

Njoftojme se, kane qenë pjesëmarrës në procedurë këta ofertues me vlerat përkatëse të ofruara:

1._____ _____
Emri i plotë i shoqërisë *numri i NIPT-it*
Vlera _____
(me numra dhe fjalë)

2._____ _____
Emri i plotë i shoqërisë *numri i NIPT-it*
Vlera _____
(me numra dhe fjalë)
Etj._____

Janë skualifikuar ofertuesit e mëposhtëm:

1._____ _____
Emri i plotë i shoqërisë *numri i NIPT-it*
2._____ _____
Emri i plotë i shoqërisë *numri i NIPT-it*

Përkatësisht për arsyet e mëposhtme:

_____
_____
_____

* * *

Duke iu referuar procedurës së lartpërmendur, informojmë *[emri dhe adresa e ofertuesit të shpallur fitues]* se oferta e paraqitur, me një vlerë të përgjithshme prej *[shuma përkatëse e shprehur në fjalë dhe shifra]*/pikët totale të marra *[_____]*është identifikuar si oferta e suksesshme.

Rrjedhimisht, jeni i lutur të paraqisni pranë *[emri dhe adresa e autoritetit kontraktor dhe referenca e kontaktit]* sigurimin e kontratës, siç parashikohet në dokumentat e tenderit, brenda _____ ditëve nga dita e marrjes/publikimit të këtij njoftimi.

Në rast se nuk pajtoheni me këtë kërkesë, ose tërhiqeni nga nënshkrimi i kontratës, kontrata do t'i akordohet ofertuesit vijues në klasifikimin përfundimtar, oferta e të cilit është dorëzuar me një vlerë të përgjithshme prej *[vlera përkatëse e shprehur në fjalë dhe shifra]*, siç parashikohet në nenin 58 të Ligjit nr.9643 datë 20.11.2006 "Për prokurimin publik", i ndryshuar.

Njoftimi i Klasifikimit është bërë në datë _____

Ankesa: ka ose jo_____

(nëse ka) ka marrë përgjigje në datë _____

[Titullari i autoritetit kontraktor]

Open Procurement Albania
Public Health Sector

Shtojca 16

[*Shtojcë për t'u plotësuar nga Autoriteti Kontraktor në rastin e marrëveshjes kuadër*]

FORMULARI I NJOFTIMIT TË OPERATORËVE EKONOMIKË TË SUKSESSHËM NË MARRËVESHJEN KUADËR

[Data]

Për: *[Emri dhe adresa e operatorëve ekonomikë të shpallur fitues]*

1._____

2. _____

*3.*_____

* * *

Procedura e prokurimit:

Përshkrim i shkurtër i kontratës: *[Sasia, objekti , kohëzgjatja e kontratës etj]*

Publikime të mëparshme *(nëse zbatohet):* Buletini i Njoftimeve Publike *[Data] [Numri]*

Kriteret e përzgjedhjes së fituesit: çmimi më i ulët oferta ekonomikisht më e favorshme

Njoftojmë se, kanë qenë pjesëmarrës në procedurë këta operatorë ekonomikë me vlerat përkatëse të ofruara:

1._____

Emri i plotë i shoqërisë *numri i NIPT-it*

Vlera _____

(me numra dhe fjalë)

2._____ _____

Emri i plotë i shoqërisë *numri i NIPT-it*

Vlera _____

(me numra dhe fjalë)

Etj._____

Janë skualifikuar operatorët ekonomikë të mëposhëm:

1._____ _____

Emri i plotë i shoqërisë *numri i NIPT-it*

2._____ _____

Emri i plotë i shoqërisë _____*numri i NIPT-it*

Perkatësisht për arsyet e mëposhtme:

_____
_____
_____

* * *

Duke iu referuar procedurës së lartpërmendur, informojmë se jane identifikuar si operatorë ekonomikë të suksesshëm:

1._____ _____

Emri i plotë i shoqërisë *numri i NIPT-it*

Vlera _____/ Pikët totale të marra _____

(me numra dhe fjalë)

2._____ _____

Emri i plotë i shoqërisë *numri i NIPT-it*

Vlera _____/ Pikët totale të marra _____

(me numra dhe fjalë)

Etj._____

Rrjedhimisht, jeni i lutur të paraqiteni pranë *[emri dhe adresa e autoritetit kontraktor dhe referenca e kontaktit]*, brenda _____ ditëve nga dita e marrjes/publikimit të këtij njoftimi për të lidhur draft marreveshjen.

Njoftimi i Klasifikimit është bërë në datë _____

Ankesa: ka ose jo_____

(nëse ka) ka marrë përgjigje në datë _____

[Titullari i autoritetit kontraktor]

Shtojca 17

KUSHTET E PËRGJITHSHME TË KONTRATËS
Punët –Kërkesë për propozim

Neni 1: Qëllimi

1.1 Këto kushte të përgjithshme të kontratës (KPK) do të zbatohen për kryerjen e Punëve të prokuruara ne bazë të legjislacionit të prokurimit.

1.2 Ligji për Prokurimin Publik në Republikën e Shqipërise parashikon se dispozitat e Kodit Civil Shqiptar do të zbatohen për kontratat e prokurimit publik. Disa dispozita të Kodit Civil janë rishprehur në KPK me qëllim që të rrisin transparencën e kushteve të kontratës. Megjithatë, citimi i disa dispozitave këtu nuk mohon në asnjë mënyrë zbatimin e dispozitave të tjera të Kodit Civil të kësaj kontrate.

1.3 Në mënyrë të ngjashme, disa dispozita të Ligjit mbi Prokurimin Publik janë rishprehur në KPK me qëllim që të rrisin transparencën e ligjit që rregullon prokurimin publik. Megjithatë, citimi i disa dispozitave këtu nuk mohon në asnjë mënyrë zbatimin e dispozitave të tjera të Ligjit mbi Prokurimin Publik mbi të drejtat, detyrat dhe detyrimet e palëve.

1.4 KPK do të zbatohen deri në atë masë që të mos lënë mënjanë kushtet ose dispozitat e parashikuara në pjesë të tjera të kontratës.

1.5 Kushtet e kontratës përfshijnë gjithashtu Kushtet e Veçanta të Kontratës (KVK). Në rast se ka një konflikt midis KPK dhe KVK, KVK do të mbizotërojnë mbi KPK.

Neni 2: Përkufizime

2.1 "Preventiv total" do të thotë volumet e punes te dhena ne projekt te cilat jane orientuese, plotesuar me cmimin total të përcaktuar që është pjesë e Ofertes në një kontratë me çelsa ne dore.

2.2 "Preventiv për njesi" do të thotë volumet e punes te dhena ne projekt shoqeruar me cmimet per njesi te pandryshuara që janë pjesë e Ofertes në një kontratë me punime ne matje.

2.3 "Afati i realizimit te punimeve" do të thotë data që Punët duhet të perfundojnë siç është shprehur në Grafikun për realizimin Punimeve , e vertetuar nga enti prokurues.

2.4 "Kontratë" do të thotë marrëveshja e shkruar e lidhur midis Autoritetit Kontraktor dhe kontraktorit që përbëhet nga dokumentat e tenderit duke përfshirë KPK dhe KVK, të gjitha bashkangjitjet dhe formularët e plotësuar dhe të gjitha dokumentat e tjera që përfshihen në referimin e çdo dokumenti.

2.5 "Cmim kontrate" do të thotë çmimi që i paguhet kontraktorit sipas kontratës për zbatimin e plotë dhe të përpiktë të detyrimeve të tij kontaktore.

2.6 "Realizimi i punimeve" do të thotë data e vërtetuar nga Autoriteti Kontraktor se Punët janë

Open Procurement Albania
Public Health Sector

mbaruar.

2.7 “Defekt” do të thotë çdo pjesë e Punimeve e paperfunduar në përputhje me kontratën.

2.8 “Data e hyrjes” do të thotë data që Autoriteti Kontraktor lejon kontraktorin në kantier.

2.9 “Data e fillimit” eshte perfshire ne Të dhënat e kontrates. Ajo eshte data kur kontraktori do të filloje punimet e ndertimit. Në se kjo nuk realizohet, “data e fillimit “do te jete dita në të cilën do të paguhet paradhenia.

2.10 “Pajisje” do të thotë makineritë dhe veglat e kontraktorit të sjella përkohësisht në kantier për realizimin e Ndertimeve.

2.11 “Materiale” do të thotë të gjitha furnizimet, duke përfshirë ato të konsumit, të përdorura nga kontraktori për kryerjen e punimeve.

2.12 “Objekt i kontratës” do të thotë të gjitha Punët që kontraktori do të sigurojë sipas kushteve të kontratës.

2.13 “Palë(t)” do të thotë nënshkruesit e kontratës.

2.14 “Drejtues projekti” do të thotë personi i emëruar nga Autoriteti Kontraktor që është përgjegjës për administrimin e kontratës për Autoritetin Kontraktor.

2.15 “Autoritet Kontraktor” do të thotë Autoriteti Kontraktor qe eshte pjese e kesaj kontrate dhe që kontrakton punët objekt i kësaj kontrate. Ky term kudo qe përdoret ka kuptim të njëjtë me ate te perkufizuar ne ligj.

2.16 “Kantier” do të thotë vendi fizik i Punimeve.

Public Health Sector

2.17 “Raport i inspektimit të kantierit” do të thotë dokumentat e përfshira në dokumentat e tenderit që pasqyrojne informacion faktik dhe të interpretuar rreth kushteve të sipërfaqes dhe nëntokës së kantierit.

2.18 “Nënkontraktues” do të thotë çdo person fizik ose ligjor ose kombinim i mësipërm, që furnizon Punët, materialet ose pajisjet për ose në emër të kontraktorit.

2.19 “Kontraktor” do të thotë personi fizik ose juridik që është palë e kësaj kontrate dhe sipas dispozitave të kësaj kontrate siguron Punimet.

2.20 “Standarde Teknike” do të thotë specifikimet e aprovuara nga një trup i posaçëm standartizimi për zbatimin e vazhdueshëm ose të përsëritur. Standarde të tilla përdoren si rregulla, rregullore ose përkufizim të karakteristikave për të siguruar se materialet dhe shërbimet e procesuara i përgjigjen qëllimit.

2.21 “Ngritja e kantierit” do të thotë punimet e ndertimit të përkohshme, të ndërtuara e instaluara, që janë të nevojshme për zbatimin e punimeve të ndërtimit.

2.22 “Punime” do të thotë ajo që Autoriteti Kontraktor i kërkon nga kontraktori të gërmojë,

ndërtojë, riparojë, rinovojë ose instalojë siç parashikohet në dokumentat e tenderit duke përfshirë shërbimet në lidhje me to, gjithashtu të përkufizuara në dokumentat e tenderit.

Neni 3: Hartimi i Kontratës

3.1 Njoftimi i ofertes fituese do të sherbejë për hartimin e kontratës midis palëve, e cila duhet të firmoset brenda afatit të shprehur në dokumentat e tenderit.

3.2 Ekzistenca e kontratës do të konfirmohet me nënshkrimin e dokumentit të kontratës duke sanksionuar të gjitha marrveshjet midis palëve.

Neni 4: Praktikat e Korruptuara, Konflikti i Interesit dhe Kontrolli i Procesverbaleve

4.1 Autoriteti Kontraktor mund t'i kërkojë gjykatës të deklarojë të paligjshme kontratën nëse zbulon se kontraktori ka kryer veprime të korruptuara. Veprimet e korruptuara përfshijnë veprimet e përshkruara në Nenin 26 të Ligjit mbi Prokurimin Publik.

4.2 Kontraktori nuk duhet të ketë lidhje (të tashme ose të shkuara) me asnjë konsulent ose ent që ka marrë pjesë në pregatitjen e dokumentave të tenderit për këtë prokurim.

4.3 Kontraktori duhet të lejojë Autoritetin Kontraktor të inspektojë llogaritë dhe regjistrat që kanë lidhje me zbatimin e kontratës ose t'i kontrollojë ato me anë të kontrollorëve të emëruar nga Autoriteti Kontraktor.

Neni 5: Informacioni Konfidencial

5.1 Kontraktori dhe Autoriteti Kontraktues duhet të mbajnë në kofidencë të gjitha dokumentat, të dhënat dhe informacionet e tjera të dhëna nga pala tjetër në lidhje me kontratën.

5.2 Kontraktori mund t'i japë nënkontraktorit dokumenta të tilla, të dhëna ose informacione të tjera që merr nga Autoriteti Kontraktor deri në masën e kërkuar qe nënkontraktorin të zbatojë punën e tij sipas kontatës. Në rast të tillë, kontraktori duhet të përfshijë në kontratën e tij me nënkontraktorin një dispozitë që premton ruajtjen e konfidencës siç thuhet në Paragrafin 5.1 më sipër.

Neni 6: Prona Intelektuale

6.1 Me përjashtim të rasteve kur parashikohet ndryshe në kontratë, të gjitha të drejtat e pronës intelektuale të siguruara nga kontraktori gjatë zbatimit të kontratës do t'i përkasin Autoritetit Kontraktor i cili mund t'i përdorë ato sipas gjykimit të tij.

6.2 Me përjashtim të rasteve kur parashikohet ndryshe në kontratë, kontraktori, pas përfundimit të kontratës, duhet t'i dorëzojë Autoritetit Kontraktor të gjitha raportet dhe të dhënat si hartat, diagramët, skicimet, specifikimet, planet, statistikat, llogaritjet dhe regjistrat mbështetës ose materialet e fituara, mbledhura ose pregatitura nga kontraktori gjatë zbatimit të kontratës. Kontraktori mund të mbajë kopje të këtyre dokumentave dhe të dhënave, po nuk duhet t'i përdori për qëllime që s'kanë lidhje me kontratën pa leje paraprake me shkrim nga Autoriteti Kontraktor.

6.3 Kontraktori duhet të garantojë Autoritetin Kontraktor zhveshjen nga përgjegjësia për shkelje të të drejtave të pronës intelektuale, që mund të dalin nga përdorimi i materialeve, skicave ose çdo prone tjetër sipas kontratës.

6.4 Në rast se ngrihet ndonjë pretendim ose padi kundër Autoritetit Kontraktor në lidhje me ndonjë shkelje të pronës intelektuale të shkaktuar nga zbatimi i kontratës ose nga përdorimi i materialeve, skicave ose çdo prone tjetër të mbrojtur e të furnizuar sipas kontratës, kontraktori duhet t'i japë Autoritetit Kontraktor të gjitha provat dhe informacionin në posedim të kontraktorit që kanë të bëjnë me këtë padi apo pretendim.

Neni 7: Origjina e Materialeve

7.1 Nuk ka asnjë kufizim për kombësinë e origjinës së materialeve, përveç atyre që mund të jenë përcaktuar në ndonjë Rezolutë të Asamblesë së Përgjithshme të Kombeve të Bashkuara.

7.2 Kontraktori mund të jetë i detyruar të verifikojë origjinën e materialeve.

7.3 Për qëllime verifikimi, "origjinë" do të thotë vendi ku materialet janë nxjerrë, bashkuar ose prodhuar. materialet janë prodhuar kur, nëpërmjet prodhimit, procesimit, ose mbledhjes së mjaftueshme të komponentëve, rezulton një produkt i ri i njohur në tregti që është mjaft i ndryshëm në karakteristikat bazë ose në qëllim apo përdorim nga komponentët e tij.

7.4 Origjina e materialeve ka dallim nga kombësia e kontraktorit ose nënkontraktorit që furnizon me materiale.

Neni 8: Vendimet e Drejtuesit të Projektit

8.1 Drejtuesi i projektit do të vendosë për çështjet e kontratës midis kontraktorit dhe Autoritetit Kontraktor

8.2 Drejtuesi i Projektit mund të delegojë ndonjë nga detyrat dhe përgjegjësitë e tij tek të tjerët përveç zgjidhjen e mosmarrveshjeve dhe konflikteve. Drejtuesi i projektit duhet të njoftojë kontraktorin për delegimet e bëra apo të revokuara.

Neni 9: Komunikimi

9.1 Çdo komunikim midis palëve duhet të bëhet me shkrim.

Neni 10: Bashkepunimi në Kantier me të Tjerët

10.1 Kontraktori duhet të bashkepunojë dhe të ndajë kantierin me firma të tjera, autoritete publike, shërbimet publike dhe Autoritetin Kontraktor siç kërkohet dhe përkufizohet në Grafikun e realizimit te punimeve.

Neni 11: Përgjegjësia e Autoritetit Kontraktor

11.1 Autoriteti Kontraktor ka përgjegjësi të kompensojë kontraktorin për dëmtime të pajisjeve të kontraktorit deri në masën që lidhet me veprime me faj të Autoritetit Kontraktor ose të

projekteve të Autoritetit Kontraktor me perjashtim te rastit kur keto te fundit, kishin gabime te dukshe qe mund te ishin konstatuar lehtesisht nga kontraktuesi.

Neni 12: Raporti i Inspektimit të Kantierit dhe Kushtet e Kantierit

12.1 Autoriteti Kontraktor nuk mban asnjë përgjegjësi për konkluzionet ose interpretimet e bëra në raportin e inspektimit të kantierit.

12.2 Kontraktori pranon se i ka marrë të gjitha hapat e nevojshme për të verifikuar natyrën dhe vendin e Punimeve dhe se ka inspektuar dhe pajtohet me kushtet e përgjithshme dhe lokale që mund të ndikojnë në kryerjen ose koston e Punëve.

Neni 13: Kontraktori që Kryen Punimet

13.1 Kontraktori duhet të kryejë dhe mbarojë Punimet në përputhje me specifikimet teknike të paraqitura në dokumentat e tenderit.

13.2 Kontraktori nuk mban përgjegjësi për gabimet në projekt, të dhëna, planimetri ose aspekte të tjera të specifikimeve teknike, të dhëna nga Autoriteti Kontraktor, me përjashtim të rasteve kur gabimi ishte aq i dukshëm sa kontraktori duhet ta kishte vëne re dhe ta kishte reklamuar këtë te Autoriteti Kontraktor.

13.3 Kodet dhe standartet që do zbatohen do të jenë të shprehura në dokumentat e tenderit. Nëse gjatë egzekutimit të kontratës, ka ndryshime në zbatimin e kodeve ose standarteve, këto ndryshime do të zbatohen vetëm pasi të jenë aprovuar nga Autoriteti Kontraktor.

Neni 14: Ekzekutimi i Punimeve

14.1 Kontraktori duhet të fillojë zbatimin e kontratës menjëherë sapo ta lidhë atë dhe duhet t'i mbarojë Punët brenda Afatit të Mbarimit.

Neni 15: Ngritja e Kantierit

15.1 Kontraktori mban përgjegjësi për projektin e Ngritjes se Kantierit.

15.2 Kontraktori duhet të paraqesë të gjitha planet për Ngritjen e Kantierit tek drejtuesi i projektit për shqyrtimin dhe miratimin e tij.

Neni 16: Sigurimi Teknik dhe Mjedisor

16.1 Kontraktori do të mbajë përgjegjësi për sigurinë e të gjitha aktiviteteve në kantier.

16.2 Kontratori do të sigurojë kantierin në mënyrë të tillë që të minimizojë dëmtimet e mjedisit. Për shembull, ai duhet të kursejë energjinë, ujin dhe burime të tjera, të reduktojë humbjen dhe të minimizojë përdorimin e substancave varfëruese të ozonit, çlirimin e gazrave, Lëndët e përbëra organike te rezikshme dhe substanca të tjera, që dëmtojnë shëndetin dhe mjedisin.

Neni 17: Zbulimet

Open Procurement Platform Public Health Sector

17.1 Çdo gjë me interes historik ose me vlerë të konsiderueshme e zbuluar papritur në kantier do të deklarohen per te vepruar konform legjislacionit ne fuqi. Kontraktori duhet të njoftojë drejtuesin e projektit për ndonjë zbulim të tillë dhe të ndjekë udhezimet e drejtuesit të projektit për procedurën e administrimit të objekteve.

Neni 18: Disponimi i Kantierit

18.1 Autoriteti Kontraktor duhet t'i japi të drejtën e disponimit të kantierit kontraktorit në datën e hyrjes të shprehur në dokumentat e tenderit. Nëse disponimi i ndonjë pjese të kantierit nuk jepet brenda datës së hyrjes për kantierin ose asaj pjese të kantierit siç parashikohet në dokumentat e tenderit, do të konsiderohet se Autoriteti Kontraktor ka vonuar fillimin e zbatimit të kontratës, dhe kontraktorit i lind e drejta të kërkoje amendimin e kontratës në lidhje me shtyrjen e Afatit të Mbarimit. Autoriteti Kontraktor dhe kontraktori do të mbajnë procesverbal për datën e hyrjes.

Neni: 19: Raportimi i Grafikut të Zbatimit

19.1 Menjëherë pas lidhjes së kontratës, kontraktori duhet t'i paraqesë drejtuesit të projektit një program plani që tregon metodat e përgjithshme, rregullimet, porositë, afatet dhe rrugët kritike për aktivitetet e Punimeve .

19.2 Në intervale të skeduara rregullisht siç është aprovuar nga drejtuesi i projektit, kontraktori duhet të përgatisë raportime duke treguar progresin e arritur në çdo aktivitet dhe efektet e progresit në punën e mbetur, duke përfshirë çdo ndryshim në sekuencën e aktiviteteve.

Neni 20: Paralajmërimi në Kohë

20.1 Kontraktori duhet të paralajmërojë drejtuesin e projektit sa më shpejt të jetë e mundur për ngjarje dhe rrethana specifike që mund të ndodhin në të ardhmen apo që mund të ndikojnë negativisht në zbatimin e kontratës, duke përfshirë cilësinë e punës dhe vonesën në afate.

Neni 21: Kontrolli i Cilësisë

21.1 Kontraktori do të jetë plotësisht përgjegjës për kontrollin e cilësisë dhe zbatimin e kontratës.

21.2 Sapo të lidhë kontratën, kontraktori duhet t'i paraqesë drejtuesit të projektit një plan për kontrollin e cilësisë së aktiviteteve në zbatimin e kontratës.

21.3 Drejtuesi i projektit duhet të kontrollojë punën e kontraktorit dhe të njoftojë kontraktorin për defekte që mund të jenë gjetur.

21.4 Sa herë që të jepet njoftimi për defekte, kontraktori duhet të korrigjojë defektin brenda afatit të parashikuar në njoftim.

Neni 22: Defektet e Pakorrigjuara

22.1 Nëse kontraktori nuk e ka korrigjuar një defekt brenda kohës së specifikuar në njoftimin për defektin nga drejtuesi i projektit, drejtuesi i projektit do të llogarise koston e korrigjimit

të defektit dhe kjo shumë do të mbahet nga çdo pagesë që i duhet bërë kontraktorit deri sa defekti të korrigjohet. Dështimi për të korrigjuar defektin brenda një afati të arsyeshëm përbën shkak për zgjidhje kontrate për arsye mospërmbushje në favor të Autoriteti Kontraktor.

Neni 23: Përgjegjësitë e Autoriteti Kontrakotr

23.1 Nga Afati i fillimit deri në Afatin e Realizimit te Plote, Autoriteti Kontraktor do të jetë përgjegjës për:

(a) dëmtim personal, vdekje ose humbje apo dëmtim të pasurisë për shkak të neglizhencës ose ndërhyrjes, qoftë edhe të ligjshme nga Autoriteti Kontraktor apo nga çdo person i punësuar/ kontraktuar nga Autoriteti Kontraktor, përveç kontraktorit.

(b) dëmtim të Punimeve, materialeve dhe pajisjeve deri në ate masë qe lidhet me fajin e Autoritetit Kontraktor apo me projektin e tij.

Neni 24: Përgjegjësitë e kontraktorit

24.1 Nga Afati i fillimit deri në Afatin e Realizimit, kontraktori do të jetë përgjegjës për dëmtim personal, vdekje ose humbje apo dëmtim të pasurisë, dhe pasuri të tjera dhe që nuk mbulohen nga Autoriteti Kontraktor sipas Nenit 23.

Neni 25: Sigurimi

25.1 Kontraktori duhet të sigurojë objektin, me emra të përbashkët të Autoritetit Kontraktor dhe kontraktorit, nga data e hyrjes ne kantier deri në Afatin e Realizimit së Plote, në shumat e shprehura në KVK për humbje ose dëmtim të Punimeve, pajisjeve, materialeve; humbje ose dëmtim të kantierit ose pronave të tjera në kantier dhe dëmtimet personale ose vdekjet e palëve të treta.

25.2 Polica e sigurimit do të dorëzohet tek drejtuesi i projektit për aprovim brenda 30 ditëve pas shpalljes së fituesit të kontratës. Ky siguracion duhet të mbulojë kompensimin e kërkuar për të kompensuar humbjen ose dëmin e shkaktuar. Nëse kontraktori dështon të sigurojë policën e sigurimit, kontrata do të konsiderohet e anulluar. Megjithatë, Autoriteti Kontraktor, mund të vendosë të zgjasë periudhën e paraqitjes të policës së sigurimit ose të bëjë vetë siguracionin dhe të zbresi koston e tij nga pagesa që i jep kontraktorit.

25.3 Kushtet e siguracionit nuk mund të ndryshohen pa aprovimin paraprak të Autoritetit Kontraktor.

Neni 26: Testimet dhe Inspektimet

26.1 Kontraktori duhet të bëjë të gjitha testet dhe inspektimet e kërkuara nga dispozitat e kontratës. Kosto e këtyre testimeve dhe inspektimeve duhet të financohet tërësisht nga kontraktori brenda çmimit të kontratës

26.2 Autoriteti Kontraktor me shpenzimet e tij, ka të drejtë të ndjekë testimet dhe/ose inspektimet. Nëse materialet prodhohen ose pregatiten në vende të ndryshme nga ato të kontraktorit, kontraktori duhet të sigurojë leje për Autoritetin Kontraktor për të ndjekur

Open Procurement Albania
Public Health Sector

këto testime dhe inspektime.

26.3 Autoriteti Kontraktor gjithashtu mund t'i kërkojë kontraktorit të bëjë testime ose inspektime shtesë të paparashikuara në kontratë por të gjykuara të nevojshme për të verifikuar se Punimet janë konform specifikimeve dhe kushteve të kontratës. Autoriteti Kontraktor do të mbajë përgjegjësi për koston e këtyre testimeve. Gjithashtu, nëse këto teste ndalojnë progresin e punës së kontraktorit, Autoriteti Kontraktor do të bjerë dakort të ndryshojë grafikun.

26.4 Autoriteti Kontraktor do të refuzojë çdo Punim që nuk e kalon testimin dhe/ose inspektimin ose nuk është konform specifikimeve teknike dhe kushteve të kërkuara në zbatimin e kontratës.

26.5 As ekzekutimi i testeve as inspektimi i Punimeve nuk do ta lirojë kontraktorin nga çdo garanci ose detyrim tjetër sipas kontratës.

Neni 27 Garancitë

27.1 Kontraktori garanton se materialet e trupëzuara me Punët janë të reja, të papërdorura dhe të modeleve të fundit dhe se trupëzojnë përmirësimet e fundit në projekt dhe materiale, me përjashtim kur parashikohet ndryshe në kontratë.

27.2 Me përjashtim të ndonjë parashikimi në kontratë ose nga ligji, kontraktori garanton se materialet nuk kanë defekte të shkaktuara nga ndonjë veprim ose mosveprim i kontraktorit apo të shkaktuara nga projektimi, materialet dhe puna nën kushte normale përdorimi, për kushtet që mbizotërojnë në Shqipëri.

Neni 28: Çmimi i Kontratës

28.1 Çmimet e kontraktorit për Punët e kryera sipas kontratës nuk duhet të ndryshojnë nga çmimet e ofruar nga kontraktori në ofertën e tij.

Neni 29: Kushtet e Pagesës

29.1 Çmimi i kontratës, duke përfshirë edhe pagesat paraprake, duhet të paguhen siç specifikohet në kontratë.

29.2 Me përjashtim të rasteve kur parashikohet më një dispozitë tjetër në kontratës, pagesa do të bëhet me monedhë Shqiptare. Kursi i shkëmbimit të monedhave të ndryshme do të jetë kursi i Bankes së Shqiperise në ditën kur është dërguar për publikim njoftimi i kontratës dhe i përcaktuar në kontratë.

29.3 Me përjashtim të rasteve kur parashikohet ndryshe në kontratë, kontraktori ka të drejtë të marrë pagesa periodike gjatë progresit të zbatimit të projektit. Grafiku i pagesave periodike do të parashikohet në KVK. Kur bëhet një pagesë e parashikuar, kontraktori duhet të paraqese nje deklarate me situacionin e muajit tek drejtuesi i projektit ku deklaron se plani sipas grafikut është permbushur. Komunikata gjithashtu duhet të shprehë vlerën e punës së egzekutuar duke hequr shumën e grumbulluar të verifikuar më parë, si dhe shumën e

Open Procurement Albania
Public Health Sector

pagesës paraprake të papaguar dhe çdo shumë të mbajtur në pritje të korrigjimit të një defekti.

29.4 Drejtuesi i projektit duhet të kontrollojë Punimet e ekzekutuara nga kontraktori dhe duhet të verifikojë shumën që duhet t'i paguhet kontraktorit, brenda 20 ditëve pune nga data që kontraktori paraqet komunikatën e tij tek drejtuesi i projektit.

29.5 Me përjashtim të rasteve kur parashikohet ndryshe në kontratë, pagesa e periodike për Punët do të bëhet brenda 30 ditëve kalendarike nga data që progresi i grafikut të zbatimit është verifikuar nga drejtuesi i projektit.

29.6 Data e pagesës do të jetë dita që fondet xhirohen nga llogaria e Autoritetit Kontraktor.

Neni 30: Vonesa në Bërjen e Pagesës

Në rast të verifikimit të vonesave në kryerjen e pagesave nga ana e Autoritetit Kontraktor, megjithëse kontraktuesi ka përmbushur të gjitha detyrimet e tij në përputhje me kushtet e kontratës, detyrimet e prapambetura dhe kamatëvonesat përkatëse do të kryhen në përputhje me parashikimet e ligjit nr. 48/2014 "Për pagesat e vonuara në detyrimet kontraktore e tregtare

Neni 31: Nryshimi i Ligjeve dhe Rregulloreve

Nëse pas datës së dorëzimit të ofertave ose datës së nënshkrimit të kontratës, ndonjë ligj ose akt nënligjor në Republikën e Shqipërisë hyn në fuqi ose ndryshon dhe ndikon kushtet, duke përfshirë datën e dorëzimit ose çmimin e kontratës, kushtet ose çmimi i kontratës do të rregullohen në atë masë sa kontraktuesi është ndikuar në përmbushjen e detyrimeve të tij sipas kontratës.

Public Health Sector

Neni 32: Forca Madhore

32.1 Kontraktori nuk duhet të mbajë përgjegjësi për humbjen e sigurimit te kontrates, dëmeve të likuidueshme ose ndërprerjen për mosplotësim, nëse dhe deri në masën që vonesa në zbatim ose ndonjë dështim tjetër në përmbushjen e detyrimeve të tij sipas kontratës, vijnë si pasojë e ngjarjeve të Forcës Madhore.

32.2 Për qëllimet e këtij neni "Forcë Madhore" do të thotë një ngjarje jashtë kontrollit të kontraktorit dhe e paparashikueshme. Ngjarje të tilla mund të përfshijnë, por nuk kufizohen nga, veprimet e Autoritetit Kontraktor, qoftë në kapacitetin e tij sovran ose kontraktual, lufta ose revolucionet, zjarri, përmbytja, tërmeti, epidemitë, shtrëngime të karantinës dhe embargo tranziti.

32.3 Nëse ndodh ndonjë situatë e Forcës Madhore, kontraktori duhet të njoftojë menjehere Blerësin Publik. Me përjashtim kur Autoriteti Kontraktor jep udhëzime të ndryshme, kontraktori duhet të vazhdojë të zbatojë detyrimet e tij sipas kontratës në masën praktikisht të arsyeshme dhe duhet të kërkojë të gjitha mjetet e arsyeshme për zbatimin që nuk pengohet nga Forca Madhore.

Neni 33: Vonesa në Zbatim dhe Zgjatja e Afatit

33.1 Me përjashtim kur parashikohet ndryshe, kontraktori duhet të fillojë zbatimin e kontratës menjëherë pas nënshkrimit të saj.

33.2 Me përjashtim kur Autoriteti Kontraktor është dakort për zgjatje të afatit të kontratës, ka të drejtë të kërkojë dëmet për vonesën në zbatim, nëse kontraktori dështon në dorëzimin e punës brenda Afatit së Dorëzimit të Plotë të specifikuar në kontratë.

33.3 Autoriteti Kontraktor mund të zbresë shumën e dëmeve të likuidueshme që duhen paguar nga shuma e pagesës ndaj kontraktorit. Në rast të tillë Autoriteti Kontraktor duhet t'i japi kontraktorit njoftim me shkrim për shumën dhe arsyen e zbritjes.

33.4 Autoriteti Kontraktor do të jetë dakort për një zgjatje të afatit, në rastin e Forcës Madhore.

33.5 Autoriteti Kontraktor, mund të jetë dakort për zgjatje të afatit edhe në rrethana të tjera në se është në interesin publik për ta bërë këtë. Ne rast se kontraktori ndeshet me kushte që pengojnë zbatimin në kohë, kontraktori duhet të njoftojë menjehere Autoritetin Kontraktor me shkrim për vonesën, shkakun dhe datën e propozuar të dorëzimit ose përfundimit. Autoriteti Kontraktor duhet të vlerësojë kërkesën. Nëse Autoriteti Kontraktor është dakort me vonesën, zgjatja do të hyjë në fuqi me një amendament me shkrim të kontratës të nënshkruar nga Autoriteti Kontraktor dhe kontraktori.

Neni 34: Dëmet e Likujdueshme për Vonesën në Mbarimin e Punimeve

34.1 Dëmet e likuidueshme për vonesën në mbarimin e Punimeve do të llogariten me tarifat e mëposhtme ditore:

a) Për kontratat me periudhë zbatimi jo më shumë se 6 muaj, tarifa ditore do të jetë 4/1000 të vlerës koresponduese të mbetur pa u zbatuar nga cmimi total i kontratës por kjo vlerë do të llogaritet minimalisht mbi 25% të vlerës së kontratës.
b) Për kontratat me periudhë zbatimi jo më shumë se 12 muaj, tarifa ditore do të jetë 2/1000 të vlerës koresponduese të mbetur pa u zbatuar nga cmimi total I kontratës por kjo vlerë do të llogaritet minimalisht mbi 25% të vlerës së kontratës.
c) Për kontratat me periudhë zbatimi më shumë se 12 muaj, tarifa ditore do të jetë 1/1000 të vlerës koresponduese të mbetur pa u zbatuar nga cmimi total i kontratës por kjo vlerë do të llogaritet minimalisht mbi 25% të vlerës së kontratës.

Neni 35: Negociatat dhe Amendamentet

35.1 Palët nuk do të negociojnë ndryshime ose amendamente të asnjë kushti të kontratës që do të ndryshonte dukshëm kushtet që përbëjnë bazën e përzgjedhjes së kontraktorit.

35.2 Asnjë amendament ose variacion tjetër i kontratës nuk do të jetë i vlefshëm pa qënë me shkrim, me datë, i referohet shprehimisht kontratës dhe nënshkruhet nga një përfaqsues i autorizuar i kontraktorit dhe Autoriteti Kontraktor.

35.3 Çdo heqje dore nga të drejtat, pushtetet ose ndreqjet që mund të bëhen nga palët sipas

kontratës duhet të bëhet me shkrim, të ketë datë dhe të firmoset nga një përfaqsues i autorizuar i palës që bën këtë dorëheqje dhe duhet të specifikojë të drejtën dhe masën në të cilën ajo lëshohet.

Neni 36: Ndryshimi i Porosisë

36.1 Kushtet e kontratës nuk janë subjekt rinegocimi dhe amendimi pas hyrjes në fuqi me përjashtim kur lejohet specifikisht dhe parashikohet në kushtet e kontratës. Çdo amendament i kontratës duhet të bëhet me shkrim dhe firmosur nga Autoriteti Kontraktor dhe kontraktori.

36.2 Ndertime shtesë mund të porositen vetëm në rethana të përcaktuar në LPP dhe me kusht që shtesa e kontratës të mos i kalojë 20% të çmimit total të kontratës.

36.3 Autoriteti Kontraktor në çdo kohë, mund të porosisë kontraktorin të bëjë ndryshime brenda qëllimit të përgjithshëm të kontratës në secilin nga elementët e më poshtëm:

a) Korrigjime në projektin, vizatimin ose specifikimet e Punëve
b) Korrigjime në materiale
c) Korrigjime në sasi

36.4 Përpara se të kërkojë një ndryshim, Autoriteti Kontraktor dhe kontraktori duhet të bien dakort për çdo rritje ose ulje të çmimit të kontratës dhe/ose ndryshim në grafikun e zbatimit ose përfundimit që është shkaktuar nga ndryshimi. Porosia e ndryshuar duhet të materilizojë amendamentet e marrveshjes. Autoriteti Kontraktor nuk ka të drejtë të nxjerrë pretendime për pajtimin me ndryshimin e porositur përveç rregullimeve të siguruara në amendamentet e marreveshjes.

36.5 Ndryshimi i porosise nuk do te jete i vlefshem nese nuk formalizohet sipas kerkesave te Nenit 35 te ketyre kushteve te pergjithshme.

Neni 37: Preventivi per Njesi ose ne Total

37.1 Kontrata do të përfshijë një Preventiv ne Total nëse është një kontratë me shumë totale ose një Preventiv per Njesi nëse është një kontratë me çmim njesie. Nese është një kontratë me çmim njesie, Preventivi per Njesi do të përmbajë volumet e zerave te ndërtimit, instalimin, testimin dhe komisionet që bëhen nga kontraktori.

37.2 Preventivi per Njesi do të përdoret për të llogaritur çmimin e kontratës. Kontraktori do të paguhet për sasinë e realizuar me tarifën në Preventivin ne Njesi për secilin ze punimesh.

Neni 38: Mbarimi dhe Marrja Përsipër e Ndertimeve

38.1 Kontraktori duhet t'i kërkojë drejtuesit të projektit t'i lëshojë një certifikatë për mbarimin e Punimeve dhe drejtuesi i projektit do t'a bëjë këtë sapo të vendosi se Punimet janë mbaruar plotësisht.

38.2 Nëse drejtuesi i projektit zbulon se Punimet nuk janë përfunduar plotësisht, drejtuesi i projektit do t'i japi udhezime me shkrim kontraktorit që specifikojnë zerat e punimeve ose

aktivitetet që duhen përfunduar para se të lëshohet certifikata.

38.3 Nëse drejtuesi i projektit zbulon defekte në Punime, drejtuesi i projektit duhet t'i japi kontraktorit njoftim me shkrim duke specifikuar defektet që duhet të korrigjohen para se të lëshohet certifikata.

Neni 39: Ndërprerja për Mosplotësim

39.1 Autoriteti Kontraktor mund të ndërpresë kontratën në tërësi ose pjesërisht nëse:
a) kontraktori dështon në kryerjen e Punëve brenda periudhës së specifikuar në kontratë ose brenda zgjatjes së dhënë; ose,
b) kontraktori dështon të zbatojë ndonjë detyrim tjetër të kontratës.

39.2 Autoriteti Kontraktor duhet t'i japi kontraktorit njoftim me shkrim për ndërprerjen për mosplotësim dhe t'i japi kontraktorit 15 ditë të ndreqë mosplotësimin me përjashtim kur ndërprerja është bërë për veprime të korruptuara ose të paligjshme, rast në të cilin ndërprerja do të jetë e menjëhershme.

39.3 Të gjitha materialet, Ngritja e Kantierit dhe Punët e përfundura do të bëhen pronë e Autoriteti Kontraktor nëse kontrata ndërpritet për mosplotësim te kushteve te saj

Neni 40: Ndërprerja për Shkak të Falimentimit

40.1 Autoriteti Kontraktor mund të ndërpresë kontratën në çdo kohë nëse kontraktori falimenton ose bëhet i paaftë të paguajë.

40.2 Autoriteti Kontraktor duhet t'i japi kontraktorit njoftim me shkrim për ndërprerjen.

Neni 41: Ndërprerja për Shkak të Interesit Publik

41.1 Autoriteti Kontraktor mund të ndërpresë kontratën në çdo kohë nëse gjykon se ky veprim duhet ndërmarrë për t'i shërbyer sa më mirë interesit publik.

41.2 Autoriteti Kontraktor duhet t'i japi kontraktorit lajmërim me shkrim për ndërprerjen.

41.3 Autoriteti Kontraktor duhet të paguajë kontraktorin për të gjitha Punët e pranuara dhe të kryera përpara ndërprerjes dhe duhet t'i paguajë kontraktorit dëmet e shkaktuara për kryerjen e pjesshme të Punëve. Në llogaritjen e shumës së dëmeve, kontraktori do të kërkohet të ndërmarrë të gjitha veprimet e nevojshme për të minimizuar dëmet.

Neni 42: Nënkontraktimi

42.1 Një nënkontratë do të jetë e vlefshme vetëm nëse është në formën e një marrveshjeje të shkruar me anë të së cilës kontraktori i beson kryerjen e një pjese të detyrimeve të kontratës së tij një pale të tretë.

42.2 Kontraktori nuk duhet të nënkontraktojë pa aprovimin paraprak me shkrim të Autoritetit Kontraktor. Kontraktori duhet të njoftojë Autoritetin Kontraktor për elementet e kontratës që nënkontraktohet dhe dokumentacinin që provon aftësine e nën-kontraktorit. Autoriteti

Public Health Sector

Kontraktor duhet të lajmërojë kontraktorin për vendimin e tij, brenda 5 ditëve nga marrja e njoftimit, duke shprehur arsyet nëse e aprovon apo jo atë.

42.3 Cdo nenkontraktor duhet te kete te drejte te marre pjese ne prokurimin publik sipas Ligjit mbi Prokurimin Publik. Autoriteti mund të parashikojë pagesa direkete tek nënkontraktori për punët që do të kryejë

42.4 Kontraktori mbetet plotësisht përgjegjës për zbatimin e kontratës pavarësisht nga sjellja e nenkontraktorit.

Neni 43: Transferimi i të Drejtave

43.1 Kontraktori nuk duhet të transferojë, tërësisht ose pjesërisht, detyrimet e tij sipas kontratës me përjashtim kur jepet miratimi paraprak nga Autoriteti Kontraktor.

Neni 44: Sigurimi i Kontrates

44.1 Përpara nënshkrimit të kontratës, kontraktuesi duhet ti dorëzojë Autoriteti Kontraktor sigurimin e kontratës në shumën dhe formën e kërkuar.

44.2 Shuma e sigurimit te kontrates duhet t'i paguhet Autoriteti Kontraktor si kompensim për çdo humbje të rezultuar nga dështimi i kontraktori në plotësimin e detyrimeve të tij sipas kontratës.

44.3 Sigurimi i kontrates do t'i kthehet kontraktorit jo më vonë se 30 ditë pas datës sëmarrjes në dorëzim të punimeve. Megjithatë, pesë (5) përqind e sigurimit do të mbahet deri në përmbushjen e kënaqshme të detyrimeve të garancisë.

Neni 45: Baza Ligjore

45.1 Kontrata do të rregullohet dhe interpretohet sipas legjislacionit shqiptar në fuqi.

Neni 46: Zgjidhja e Mosmarrveshjeve

46.1 Autoriteti Kontraktor dhe kontraktori duhet të bëjnë çdo përpjekje të zgjidhin mosmarrveshjet ose konfliktet e ndodhura midis tyre ose në lidhje me këtë marrveshje me negociata direkte.

46.2 Në se palët dështojnë në zgjidhjen e mosmarrveshjes ose konfliktit, ato i drejtohen zgjidhjes së marrveshjeve sipas kontratës dhe procedurave juridike në fuqi sipas legjislacionit të Republikës së Shqipërisë.

Neni 47: Përfaqsimi i Palëve

47.1 Çdo palë duhet të emërojë me shkrim një person ose strukture organizative, që do të jetë përgjegjës, në emër të palës, për marrjen e komunikatave dhe për përfaqësimin e palës në çështjet e lidhura me egzekutimin e kontratës.

47.2 Secila palë duhet të lajmërojë palën tjetër menjëherë për ndonjë ndryshim në emërimin e

Open Procurement Albania
Public Health Sector

përfaqsuesit të palës. Në se njëra palë dështon të lajmërojë, duhet të marri përsipër çdo humbje të shkaktuar nga dështimi për të dhënë njoftim të mjaftueshëm.

47.3 Palët mund të emërojnë persona ose struktura organizative shtesë për të përfaqsuar palën në veprime ose veprimtari të veçanta në të cilin rast njoftimi me shkrim duhet dhënë dhe duhet të përcaktojë shtrirjen e autoritetit të përfaqsuesit.

Neni 48: Lajmërimet

48.1 Çdo lajmërim i dhënë nga njëra palë tjetrës sipas kontratës duhet të bëhet me shkrim në adresën e specifikuar në kontratë.

48.2 Njoftimi do të ketë efekt sapo të dorëzohet.

Neni 49: Llogaritja e Afateve

49.1 Të gjitha referencat e ditëve do të jenë ditë kalendarike me përjashtim kur parashikohet ndryshe.

Open Procurement Albania
Public Health Sector

Shtojca 18

[Shtojce per tu plotesuar nga Autoriteti Kontraktor]

KUSHTET E VEÇANTA
Punët – Kërkesë për propozim

Kushtet e veçanta të Kontratës do të plotësojnë Kushtet e Përgjithshme të Kontratës. Në rast se ka mospërputhje midis KPK dhe KVK do të mbizotërojne Kushtet e veçanta të kontratës.

.

Neni 1: Përkufizime

1.1 Autoriteti Kontraktor është _____

1.2 Kontraktori është _____

Neni 2: Sigurimi i Kontrates

2.1 Sigurimi i kontrates në shumën prej *(10% të vlerës së ofertës)* duhet të ofrohet nga kontraktori për të siguruar ekzekutimin e detyrimeve të tij sipas kontratës.

2.2 Sigurimi i kontrates do t'i lëshohet ose kthehet, menjehere, kontraktorit sipas skedarit të mëposhtëm:_____
_____
_____

Neni 3: Drejtuesi i Projektit

3.1 Drejtuesi i Projektit do të jetë: _____

3.2 Adresa/pika e kontaktit_____

Neni 4: Kantieri

4.1 Kantieri i Punëve do të jetë(Përshkrim i saktë i venddodhjes së objektit që do të realizohet):
_____
_____

Neni 5 Data e Fillimit

5.1 Kontraktorit do t'i jepet leja për të hyrë në kantier më: _____
_____

Neni 6: Siguracioni

6.1 Nga Data e hyrjes deri në Afatin e Mbarimit kontraktori duhet të ketë siguracion që mbulon deri në shumën prej:

Open Albania
Public Health Sector

a. Për dëmtime ose humbje të Punëve dhe Materialeve: _____
b. Për dëmtime ose humbje të Pajisjeve: _____
c. Për dëmtime ose humbje të pasurisë përveç Punëve, Materialeve dhe Pajisjeve: _____
d. Për dëmtim personal ose vdekje të personave në kantier: _____

Neni 7: Inspektimet dhe Testimet

7.1 Inspektimet dhe testimet para vërtetimit të mbarimit të Punëve do të përfshijnë:_____
_____
_____
_____

Neni 8: Lloji i Kontratës

8.1 Kjo kontratë do të çmohet si një
- ❑ Kontratë me Çmim Njësie të bazuar në çmimet e njësisë të shprehura në Preventivin në Njësi
- ❑ Kontratë me Shumë Totale

Neni 9: Grafiku i Pagesës

9.1 Pagesa duhet bërë sipas grafikut të mëposhtëm: _____
_____

9.2 Pagesa për Punët duhet bërë brenda _____ ditëve nga data që kontraktori paraqet një dokument që deklaron se objektivi për pagesën është arritur subjekt ky i konfirmimit të dokumentit nga drejtuesi i projektit. Nëse është lënë e paplotësuar, periudha kohore do të jetë 30 ditë.

9.3 Monedha e pagesës do të jetë _____. Nëse nuk është specifikuar, pagesa do bëhet me monedhën Shqiptare.

Neni 10. Pagesa Paraprake

10.1 Përqindja e pagesës paraprake do të jetë _____. Nëse nuk është specifikuar, kontraktori nuk do të marrë pagesë paraprake.

10.2 Nëse është premtuar një pagesë paraprake, avanca do të paguhet brenda _____ ditëve nga marrja e sigurimit te kontrates.

10.3 Nëse jepet pagesa paraprake, shuma do të hiqet nga pagesa që duhet t'i jepet kontraktorit sipas formulës së mëposhtme:_____
_____

Neni 11. Shërbimet në Lidhje me to

11.1 Kushtet e veçanta të mëposhme do të zbatohen për kryerjen e pagesës së Sherbimeve të Lidhura
_____
_____

_____

_____

Neni 12. Zbritja e garancisë së kontratës

12.1 Nëse parashikohet zbritje periodike të garancisë së kontratës ajo kryhet si më poshtë

_____

_____

Nëse nuk plotësohet, garancia mbetet e pandryshuar.

Open Procurement Albania
Public Health Sector

Shtojca 19

[*Letër me kokë e Bankës / Kompanisë së Sigurimeve*]
[*Shtojce per tu paraqitur nga Operatori Ekonomik*]

FORMULARI I SIGURIMIT TË KONTRATËS

[Data_____]

Për : *[Emri dhe adresa e autoritetit kontraktor]*
Në emer të: *[Emri dhe adresa e ofertuesit të siguruar]*

Procedura e prokurimit *(nëse zbatohet)*: *[lloji i procedurës)*
Përshkrim i shkurtër i kontratës: (*objekti]*
Publikimi *(nëse zbatohet):* Buletini i Njoftimit Njoftimve Publike *[Data] [Numri]*

Duke iu referuar procedurës së lartpërmendur, dhe me kusht që [*emri i ofertuesit të përcaktuar fitues*] t'i jetë akorduar kontrata, ne vërtetojmë se [*emri i ofertuesit të përcaktuar fitues*] ka derdhur një depozitë pranë [*emri dhe adresa e bankës / kompanisë së sigurimeve*] në një shumë prej [*monedha dhe vlera, e shprehur në fjalë dhe shifra*] si kusht për sigurimin e ekzekutimit të kontratës, që do të nënshkruhet me [*emri i autoritetit kontraktor*]

Marrim përsipër të transferojmë në llogarinë e [*emri i autoritetit kontraktor*] vlerën e siguruar, brenda 15 (pesëmbëdhjetë) ditëve nga kërkesa juaj e thjeshtë dhe e parë me shkrim, pa kërkuar shpjegime, me kusht që kjo kërkesë të përmendë mos-përmbushjen e kushteve të kontratës.

Ky Sigurim është i vlefshëm deri në zbatimin plotë të kontratës.

[Përfaqësuesi i bankës / kompanisë së sigurimeve]

Shtojca 20

[*Shtojcë për t'u plotësuar nga Autoriteti Kontraktor*]

FORMULARI I NJOFTIMIT TE ANULIMIT

1.Emri dhe adresa e autoritetit kontraktor

Emri _____

Adresa _____

Tel/Fax _____

E-mail _____

Faqja në Internet _____

1. **Lloji i procedurës:** Me negocim pa shpallje paraprake të njoftimit të kontratës

2. **Numri i Referencës: _____**
3. **Objekti i kontratës _____**
4. **Fondi limit _____**
5. **Arsyet e Anulimit:**

Bazuar në Ligjin Nr. 9643, datë 20.11.2006 "Për Prokurimin Publik" i ndryshuar, neni 24, pika 1:

a) ;

b) ;

c) ;

ç) ;

d) ;

dh) ;

Etj. _____

6. Informacione shtesë

_____

_____

Data e shpërndarjes së këtij njoftimi _

Shtojca 21

FORMULARI I ANKESËS PËR PROKURIMIN PRANE AUTORITETIT KONTRAKTOR

Ankesë drejtuar : ***Autoriteti Kontraktor***

Seksioni I. Identifikimi i Ankimuesit

Ankimuesi mund të jetë një ofertues ose ofertues i mundshëm (psh, si individ, në partneritet, në bashkëpunim, në bashkim shoqërish).

Emri i plotë i ankimuesit (ju lutem shtypeni)

Adresa

Qyteti Shteti Kodi Postar/Kodi Zip

Nr. Telefoni (duke përfshirë edhe prefiksin e zonës) Nr. Faksi (duke përfshirë edhe prefiksin e zonës)

E-mail

Emri dhe pozicioni i zyrtarit të autorizuar që plotëson ankesën (ju lutem, shtypeni)

Firma e zyrtarit të autorizuar Data (viti/muaji/dita)

Nr. Telefoni (duke përfshirë prefiksin e zonës) Nr. Faksi (duke përfshirë prefiksin e zonës)

Open Procurement Albania
Public Health Sector

Seksioni II. Informacion për Procedurën

1. Numër Identifikimi

Plotësoni numrin e kontratës në njoftimin e kontratës ose në dokumentat e tenderit, duke përfshirë ***llojin e procedurës së përdorur*** *për prokurimin në fjalë (psh, Kërkesë për Propozime(KP), Procedurë e Hapur(PH), Procedurë e Kufizuar(PK), Procedurë me Negociim(PN), Shërbim Konsulence (SHK), Konkurs Projektimi (KP).*

2. Autoriteti Kontraktor

Emri i autoritetit kontraktor që administron procesin e prokurimit.

3. Vlera e Përllogaritur e Prokurimit

Llogaritja e vlerës së kontratës (shuma e shprehur në shifra dhe fjalë)

4. Objekti i Kontratës

Përshkrim i shkurtër i punëve/mallrave/shërbimeve që blihen.

5. Afati Përfundimtar për Dorëzimin e Ofertës

Afati përfundimtar për dorëzimin e ofertave.

Data (viti/muaji/dita)

6. Data e Përcaktimit të Kontratës Fituese

Data (viti/muaji/dita) nëse zbatohet

Seksioni III. Përshkrimi i ankesës

1. Baza Ligjore e Ankesës

(shkruani shkeljen ligjore, bazuar në vendime, akte, dokumenta, etj)

Open Albania
Public Health Sector

2. Deklaratë e Hollësishme e Fakteve dhe Argumenteve

Jepni një deklaratë të hollësishme të fakteve dhe argumenteve që mbështesin ankesën tuaj. Për çdo arsye të ankesës specifikoni datën në të cilën u vutë në dijeni për faktet e lidhura me arsyet e ankesës. Përmendni edhe seksionet perkatëse të dokumentave të tenderit, nëse zbatohen. Përdorni faqe shtesë, nëse është e nevojshme.

3. Lista e Shtojcave

Që një ankesë të konsiderohet e dorëzuar, ajo duhet të jetë e plotë.

Mundësisht bashkangjisni një kopje të lexueshme të të gjithë dokumentave që kanë lidhje me ankesën tuaj dhe një listë të të gjithë këtyre dokumentave. Dokumentat duhet të përfshijnë normalisht ***çdo njoftim të publikuar, të gjitha dokumentat e tenderit, me të gjitha ndryshimet dhe shtojcat, propozimin tuaj.*** *Përcaktoni se cili prej informacioneve është konfidencial, nëse ka të tillë. Shpjegoni se përse informacioni është i tillë, ose dorëzoni një version të dokumentave përkatëse me pjesët konfidenciale të hequra dhe një përmbledhje të përmbajtjes.*

Dërgojeni formularin e plotësuar të ankesës për prokurimin, të gjitha shtojcat e nevojshme dhe disa kopje shtesë, pranë **autoritetit kontraktor**

.

Nr. Faks:
E-mail:
Nenshkrimi dhe Vula e Ankuesi

Open Procurement Albania
Public Health Sector

Shtojca 22

DRAFTI I MARRËVESHJES KUADËR

(KU TË GJITHA KUSHTET JANË TË PËRCAKTUARA)
PËR PUNË / MALLRA / SHËRBIME

[Përdorimi i ketij draft marreveshje është detyruese për të gjitha Autoritetet Kontraktore që do të perdorin marrëveshjen kuadër)

Nr __

DATA:

Kjo kontratë lidhet më [*data*], midis [*emri dhe adresa e Autoritetit Kontraktor*] tani e tutje të referuar si "Autoriteti Kontraktor" dhe [*emri dhe adresa e Kontraktuesit*] të përfaqësuar nga [*përfaqësuesi*], tani e tutje i quajtur si "Kontraktuesi".

Kontraktori, me anë të ofertës së tij, me datë [*data*] bie dakord të realizoje punimet, ashtu siç janë të specifikuara në kushtet e përcaktuara në:

- Këtë Kontrate
- Formularin e Deklarimit te Ofertës, të paraqitur nga Ofertuesi
- Specifikimet Teknike
- Formularin e çmimit të ofertës

Të gjitha këto dokumenta të bashkangjitur përbëjnë pjesë integrale të kësaj kontrate.

Open Procurement Albania
Public Health Sector

Neni 1 Objekti

1.1 Objekti i marrëveshjes kuadër është të përcaktojë kushtet, përfshirë çmimet për njësi dhe rregullat për dorëzimin e mallrave/shërbimeve/punëve në vijim.

[përshkrimi i përgjithshëm]

1.2 Marrëveshja kuadër do të zbatohet me dërgimin e ftesave për ofertë tek operatorët ekonomikë, palë në marreveshje.

1.3 Sasitë e parashikuara, janë vetëm sasi orientuese dhe nuk e kushtëzojnë Autoritetin Kontraktor për t'i blerë ato. Autoriteti Kontraktor ka të drejtë të blejë më pak apo më shumë sasi se sa ato të parashikuara

1.4 Kontraktuesi nuk do të ketë të drejtë kompensimi dhe nuk do t'i lejohet të bëjë ndryshime të çmimeve të njësisë, për shembull në rast se autoriteti kontraktor vendosë të blejë më pak apo më shumë sasi se sa ato të specifikuara dhe/ose në rast se autoriteti kontraktor vendos të mos blejë asnjë nga këto sasi për disa artikuj.

1.5 Kohëzgjatja e marrëveshjes kuadër:

_____

Neni 2 Çmimi

2.1 Çmimet për njësi për punë/mallra/shërbime janë treguar në Formularin e Çmimit të Ofertës.

2.2 Çmimet e njësive duhet të jenë fikse dhe nuk duhet t'i nënshtrohen ndryshimeve për porositë e vendosura në këtë marreveshje kuadër.

Nënshkrimet dhe Datat

Për Kontraktuesin		**Për Autoritetin Kontraktues**	
Emri:		**Emri:**	
Pozita:		Pozita:	
Nënshkrimi:		Nënshkrimi:	
Data:		Data:	
Vula:		**Vula:**	

Open Albania
Public Health Sector

Shtojca 23

DRAFTI I MARRËVESHJES KUADËR

(KU JO TË GJITHA KUSHTET JANË TË PËRCAKTUARA)
PËR PUNË / MALLRA / SHËRBIME

Emri i Autoritetit Kontraktues,

Dhe

Emri i Kontraktuesit

Bien dakord si vijon:

Të nenshkruajnë këtë marrëveshje kuadër për objektin < vendosni titullin > me numrin identifikues : <*vendosni Numrin e Prokurimit*>

Neni 1 Objekti

1.1 Objekti i kësaj marrëveshje kuadër është të vendosë rregullat për kontratat të cilat do të lidhen përmes procesit të mini-konkurrencës vetëm ndermjet operatorëve ekonomike që janë palë e kesaj marrëveshje kuadër.

1.2 Kjo marrëveshje kuadër nuk është një kontratë në vete por përcakton kushtet për kontratat që do të lidhen në bazë të saj.

1.3 Kontraktuesi është vetëm një nga palët e marrëveshjes kuadër.

Open Albania
Public Health Sector

Neni 2 Detyrimet e Paleve

2.1 Autoriteti Kontraktues, palë në këtë marreveshje, do t'i dërgojë kontraktuesit "Ftesën për Oferte" kurdo që paraqitet nevoja për punë/mallra/shërbime.

2.2 Kontraktuesi, detyrohet të dorëzojë një ofertë kurdoherë që kërkohet nga Autoriteti Kontraktor.

Neni 3 Kontratat në zbatim të marrëveshjes kuadër

3.1 Kontratat do të nënshkruhen vetëm pas procesit të mini-konkursit.

Neni 4 Procesi i mini-konkursit

4.1 Procesi i mini-konkursit do të kryhet me të gjithë operatoret ekonomikë, palë në marrëveshjen kuadër, kurdoherë që paraqitet nevoja për punë /mallra/shërbime për Autoritetet Kontraktore.

4.2 Autoriteti Kontraktor do të ri-hapë konkursin në bazë të kushteve të njëjta ose të kushteve të tjera të vendosura në ftesën për ofertë, sipas përcaktimeve në dokumentat e tenderit.

4.3 Kurdoherë që paraqitet nevoja për punë /mall /shërbim Autoriteti Kontraktor duhet të përgatisë Ftesat për Ofertë dhe t'ua dërgojë të gjithë operatorëve ekonomikë, palë në marrëveshjen kuadër. Vlerësimi i ofertave do të bëhet sipas kritereve të përcaktuara në Ftesën për Ofertë.

Neni 5 Kohëzgjatja e marrëveshjes kuadër

_____

Nënshkrimet dhe datat

Për Kontraktuesin		**Për Autoritetin Kontraktues**	
Emri :		**Emri:**	
Pozita:		Pozita:	
Nënshkrimi:		Nënshkrimi:	
Data:		Data:	
Vula:		**Vula:**	

Open Procurement Albania
Public Health Sector

Shtojca 24

[Shtojcë për t'u plotësuar nga Autoriteti Kontraktor]

FORMULARI I PUBLIKIMIT TË NJOFTIMIT TË KONTRATËS SË NËNSHKRUAR

Seksioni 1 Autoriteti Kontraktor

1.1 Emri dhe adresa e autoritetit kontraktor

Emri _____

Adresa _____

Tel/Fax _____

E-mail _____

Faqja e Internetit _____

1.2 Lloji i autoritetit kontraktor:

Institucion Qëndror Institucion i Pavarur

Njesi e Qeverisjes Vendore Tjetër

Open Procurement Albania
Public Health Sector

Seksioni 2 Objekti i Kontratës

2.1 Numri i referencës së procedurës/lotit_____

2.2 Lloji i "Kontratave për punë publike"

Realizimi i punëve Projektimi dhe realizimi i punëve

2.2.1 Kontratë në bazë të Marrëveshjes Kuadër

Po Jo

Nëse Po, lloji i Marreveshjes Kuadër

Me 1 Operator Ekonomik

Me disa operatorë ekonomikë

Të gjitha kushtet janë të përcaktuara Po Jo

2.3 Përshkrim i shkurtër i kontratës

1 Fondi limit _____

2. Burimi i Financimit _____

3. Objekti i kontratës /marrëveshjes kuadër_____

2. 4 Kohëzgjatja e kontratës ose afati kohor për ekzekutimin:

Kohëzgjatja në **muaj ose ditë**

ose

duke filluar nga // me përfundim në //

2.5 Ndarja në LOTE:

Po Jo

Nëse Po, numri i LOTEVE*:*

2.6 Opsionet:

Numri i rinovimeve të mundshme(nëse ka):

ose: nga në

2.7 Kontrate me nenkontraktim:

Po Jo

Open Procurement Albania
Public Health Sector

Seksioni 3 Procedura

3.1 Lloji i procedurës: Kërkesë për Propozim

3.2 Kriteret e përzgjedhjes së fituesit:

A) **çmimi më i ulët**

ose

B) **oferta ekonomikisht më e favorshme**

lidhur me rëndësinë: Çmimi **pikë**

etj. **pikë**

3.3 Numri i ofertave të dorëzuara:

Numri i ofertave të rregullta:

3.4. Gjatë procesit të prokurimit në fushën e Teknologjisë të Informacionit dhe Komunikimit (TIK) janë përdorur standartet e përgatitura nga Agjencia Kombetare e Shoqërisë së Informacionit:

Po Jo

3.5. Gjatë procesit të prokurimit në fushën e Teknologjisë të Informacionit dhe Komunikimit (TIK), në rastin kur standartet janë të paaplikueshme, është marrë miratimi paraprak nga Agjencia Kombetare e Shoqërisë së Informacionit

Po Jo

Open Procurement Albania
Public Health Sector

Seksioni 4 Informacion mbi kontratën

4.1 Numri i Kontratës: _____Data e Kontratës //

4.2 Emri dhe adresa e kontraktorit

Emri _____

Adresa _____

Tel/Fax _____

E-mail _____

Faqja e Internetit _____

4.2.1 **Emri dhe adresa e nenkontraktorit/eve**

Emri _____

Adresa _____

Tel/Fax _____

E-mail _____

Faqja e Internetit _____

4.3 Vlera totale përfundimtare e kontratës *(duke përfshirë lotet opsionet dhe nenkontraktimin)*:

Vlera _____ *(pa TVSH)* Monedha _____
Vlera _____ *(me TVSH)* Monedha _____

4.3.1 Vlera totale **e nenkontraktimit : ____**

Vlera _____ *(pa TVSH)* Monedha _____
Vlera _____ *(me TVSH)* Monedha _____

4.4 Informacione shtesë

_____

_____

Data e shpërndarjes së këtij njoftimi //

Open Procurement Albania
Public Health Sector

Shtojca 25

[Shtojcë për t'u plotësuar nga Autoriteti Kontraktor për publikim në Buletinin e Njoftimeve Publike]

1.Emri dhe adresa e autoritetit kontraktor

Emri _____

Adresa _____

Tel/Fax _____

E-mail _____

Faqja në Internet _____

2. Lloji i procedurës: _____

3. Objekti i kontratës/marrëveshjes kuadër_____

4. Numri i referencës së procedurës/lotit_____

5. Fondi limit _____

6. Vlera totale përfundimtare e kontratës *(duke përfshirë lotet opsionet dhe nenkontraktorit)*:

Vlera _____ *(me TVSH)* Monedha _____

Vlera e nenkontraktimit_____ *me Tvsh* Monedha _____

7. Data e lidhjes së kontratës _____

8. Emri dhe adresa e kontraktorit/nenkontraktorit

Emri _____

Adresa _____

Nr. NIPT _____

Open Procurement Albania
Public Health Sector